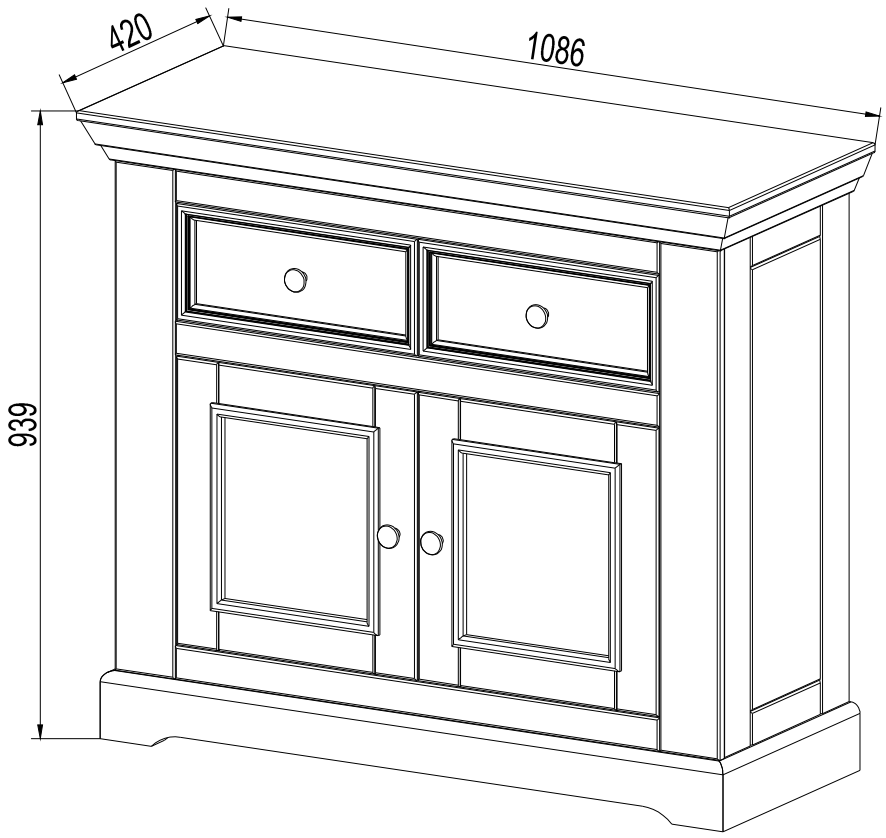

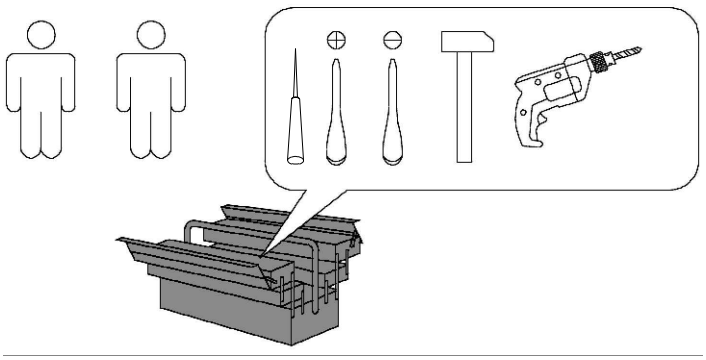

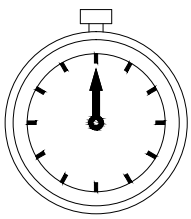

180 min

Achtung bei Reklamationen bitte den EAN rausschneiden und zurücksenden und die Montageanleitung beifügen

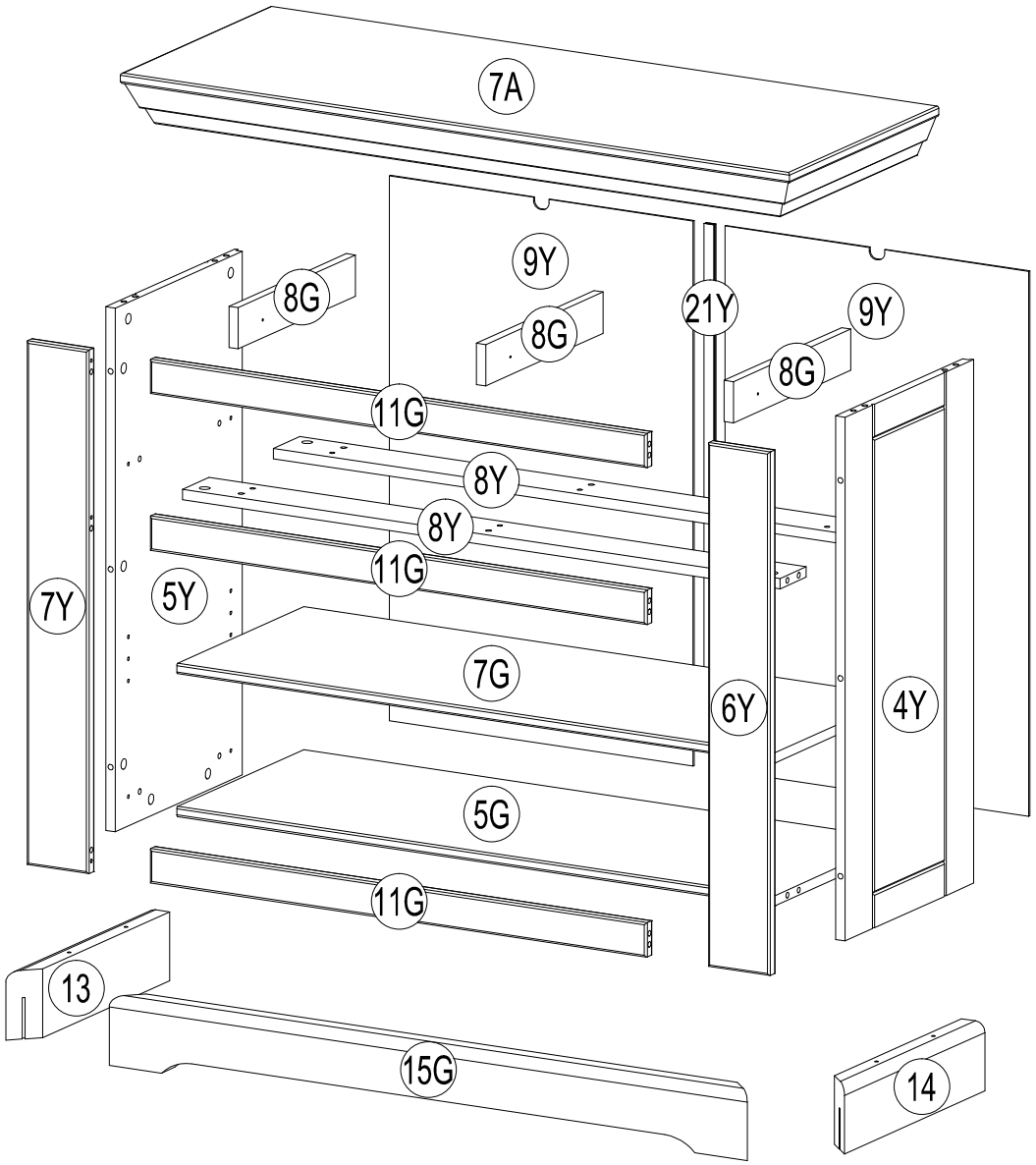
7A
9Y
8G
8G
21Y
9Y
8G
11G
8Y
8Y
11G
7Y
5Y
7G
6Y
4Y
5G
11G
13
15G
14

x2

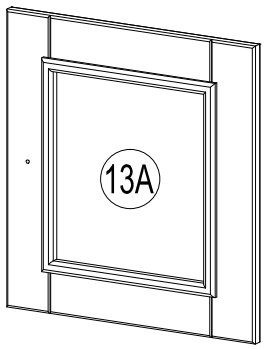
13A

x2

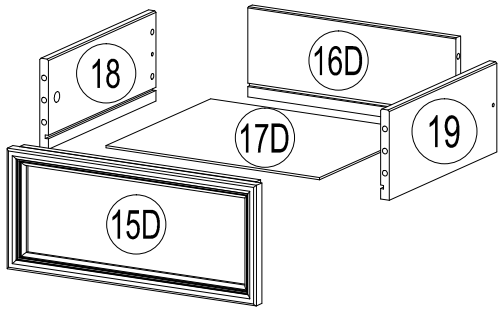
18
16D
17D
19
15D

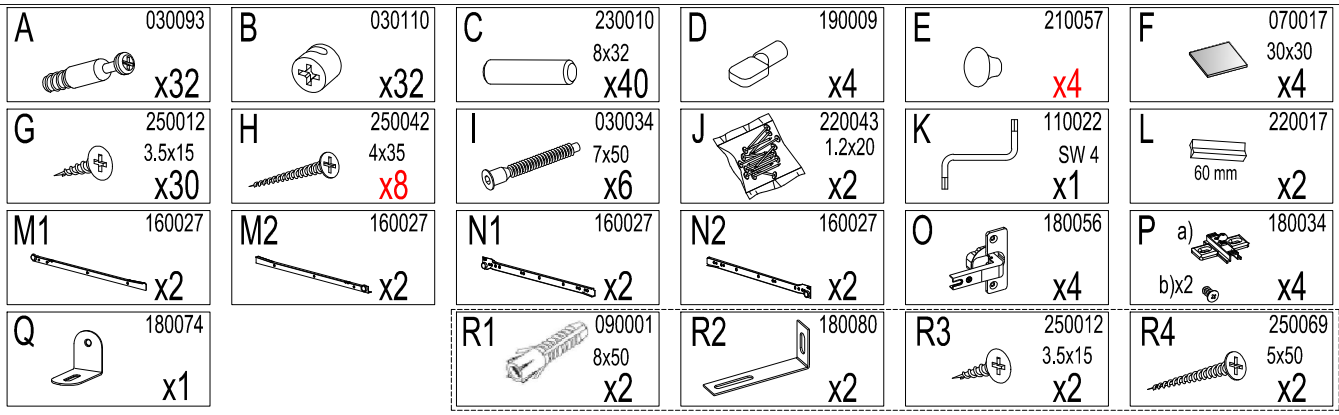

№	Size/MaB (mm)	Qty	✓	№	Size/MaB (mm)	Qty	✓
4Y	762x362x15	1		11G	806x50x18	3	
5Y	762x362x15	1		15G	1036x100x38	1	
6Y	762x100x18	1		13	395x100x38	1	
7Y	762x100x18	1		14	395x100x38	1	
8Y	970x74x15	2		13A	430x400x27	2	
9Y	793x493x3	2		15D	400x172x33	2	
21Y	770x17x7	1		16D	334x130x14	2	
7A	1086x420x77	1		17D	343x292x3	2	
5G	970x362x15	1		18	300x130x14	2	
7G	970x357x15	1		19	300x130x14	2	
8G	330x60x15	3					

1

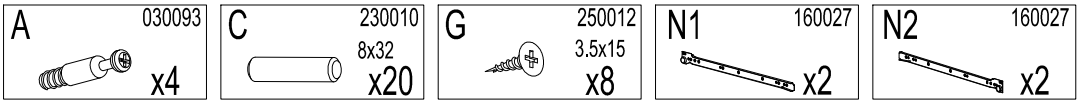

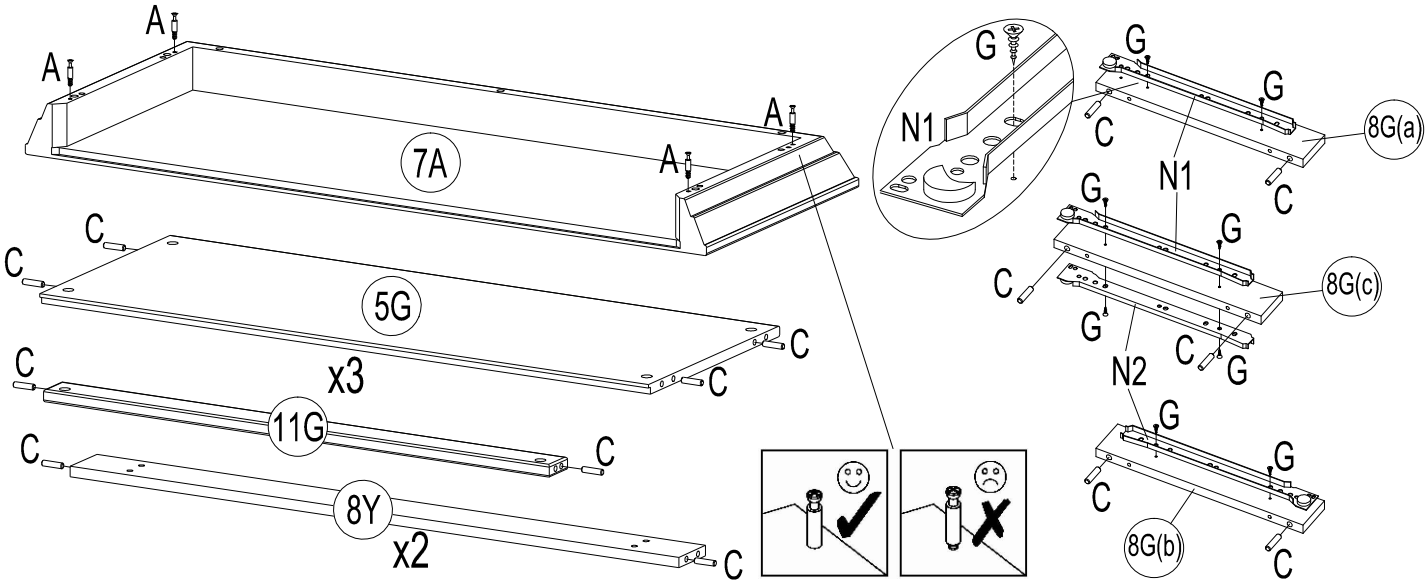

2

A 030093 x20

C 230010 8x32 x4

P a) 180034 b)x2 x4

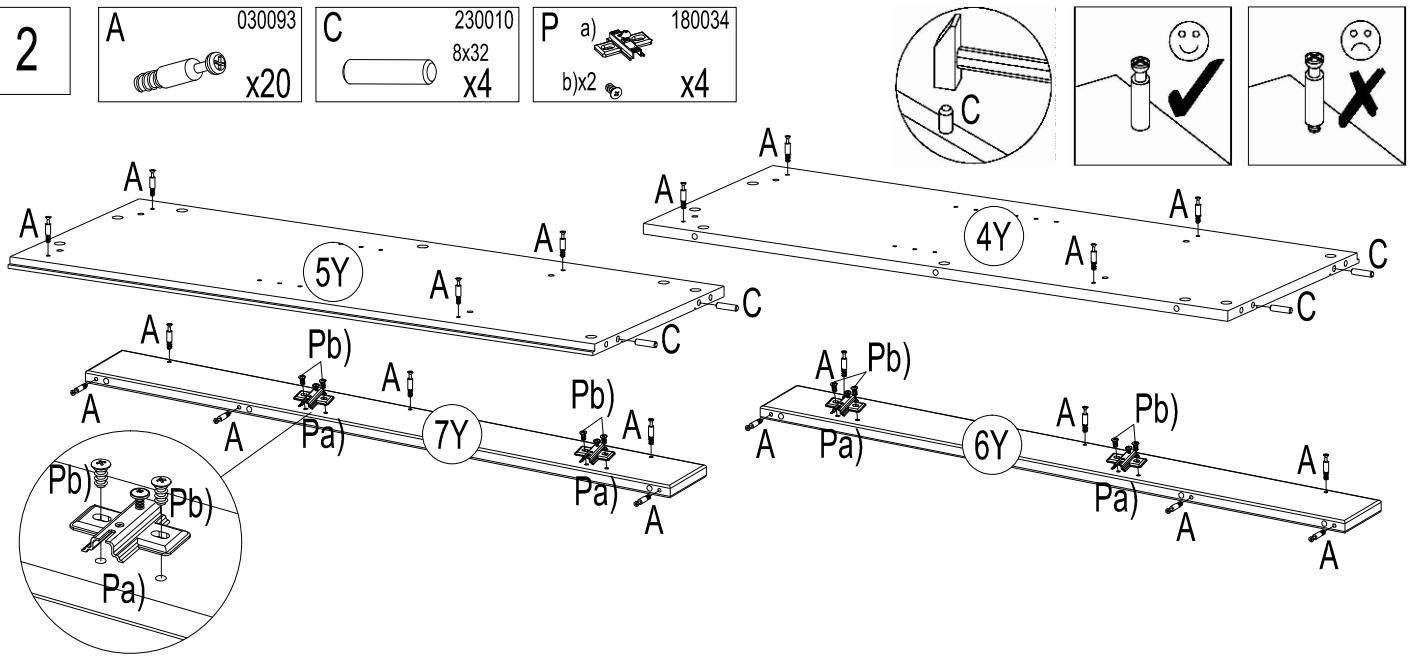

3

A 030093 x4

F 070017 30x30 x4

L 220017 60 mm x2

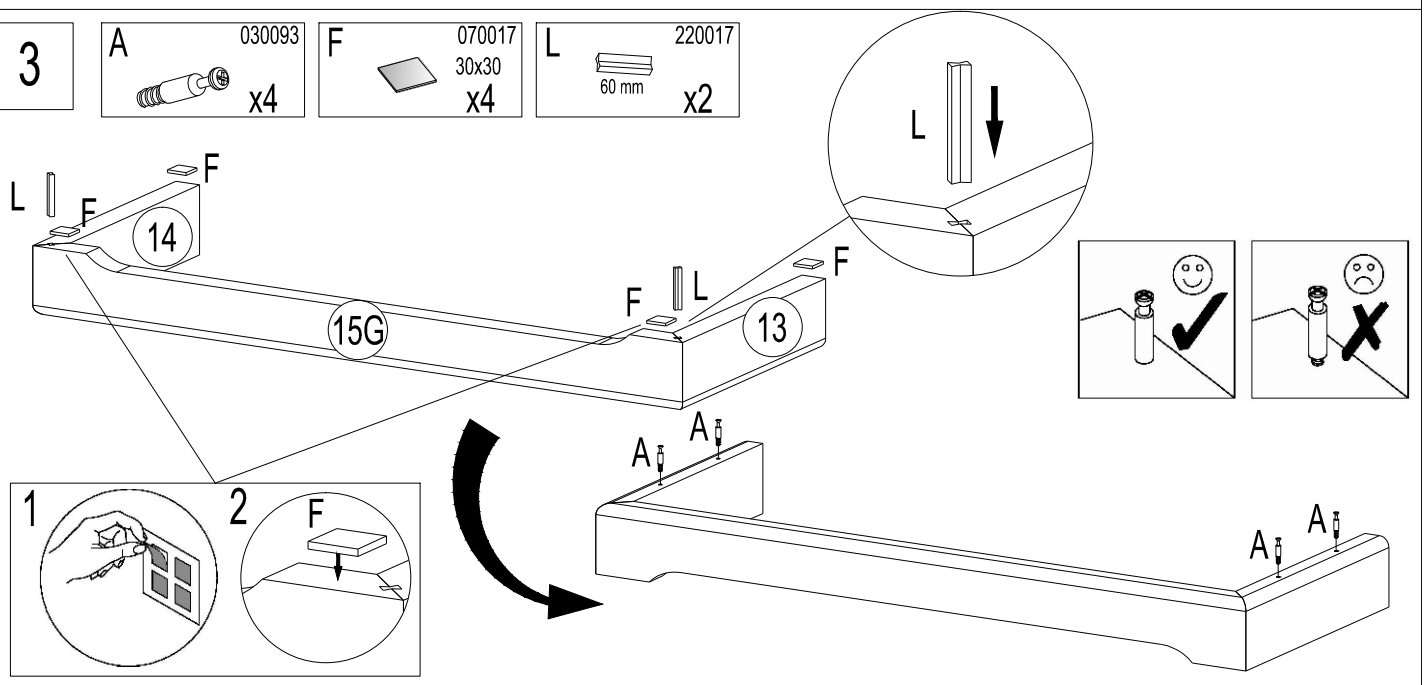

4

B 030110 x6

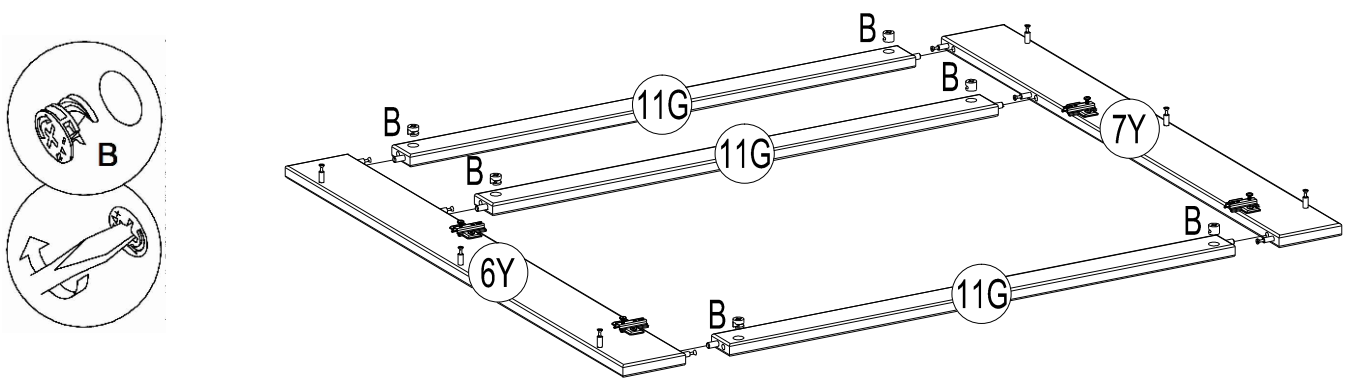

5

B 030110 x8

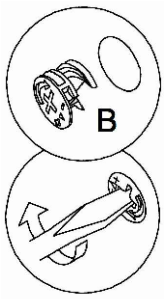

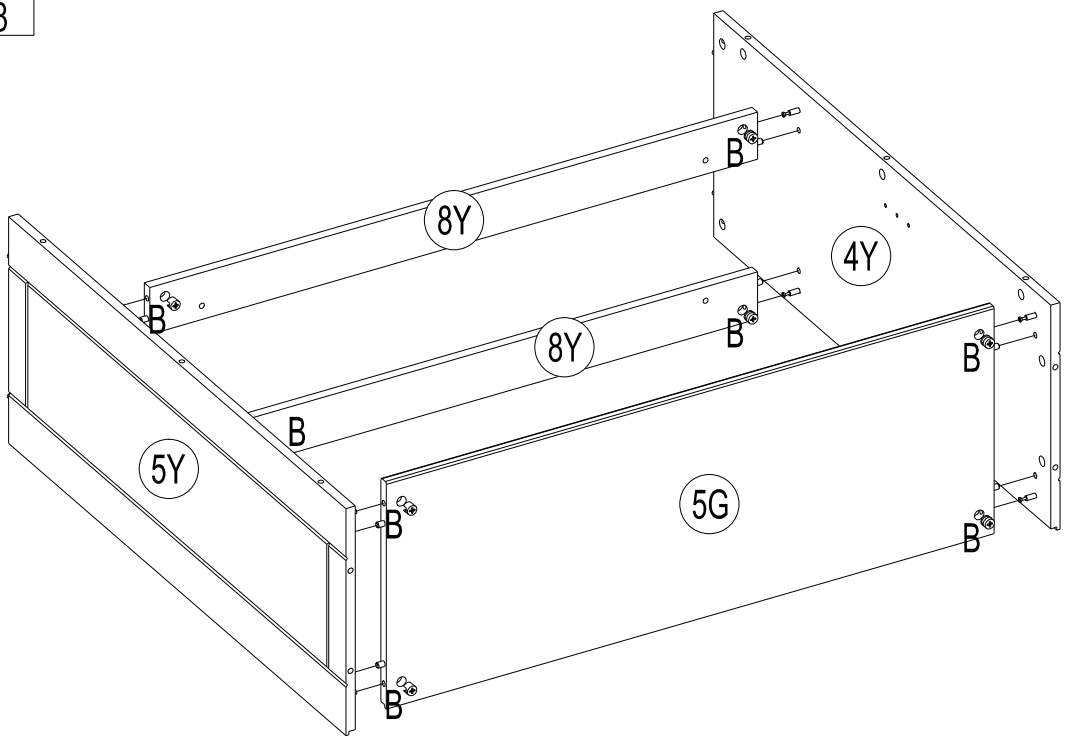

6

B 030110 x8

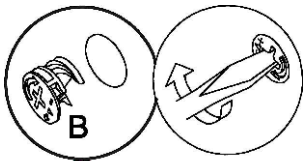

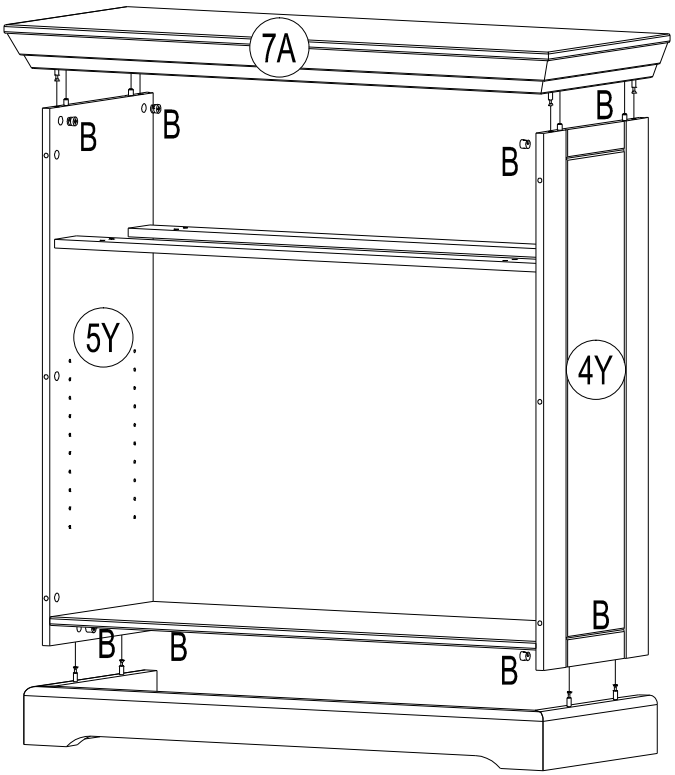

7

I 030034 7x50 x6

K 110022 SW 4 x1

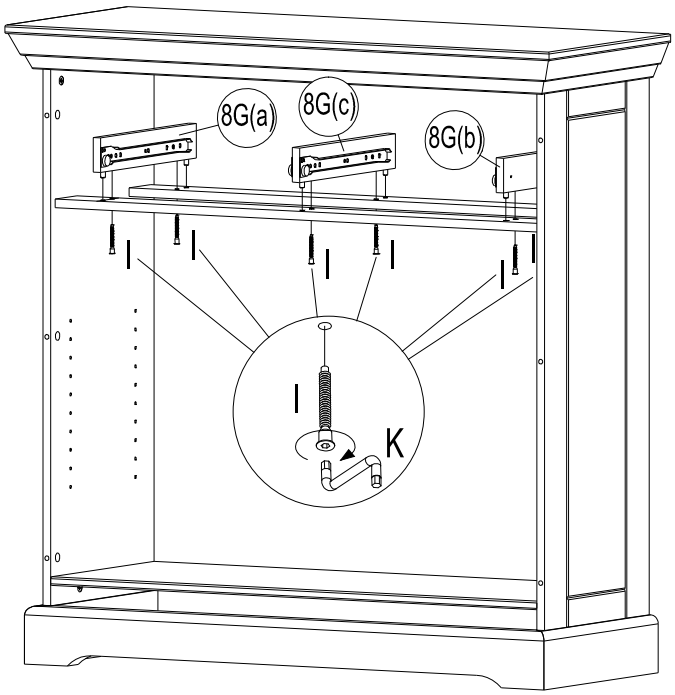

8

B 030110 x6

D 190009 x4

G 250012 3.5x15 x2

Q 180074 x1

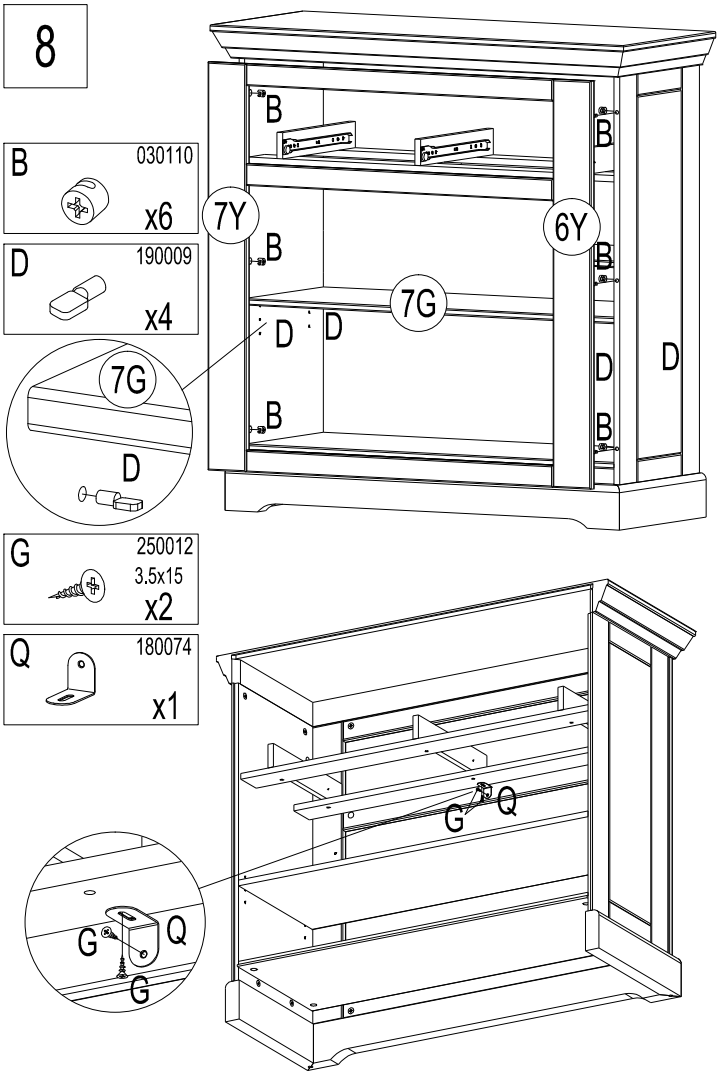

9

J 220043 1.2x20 x2

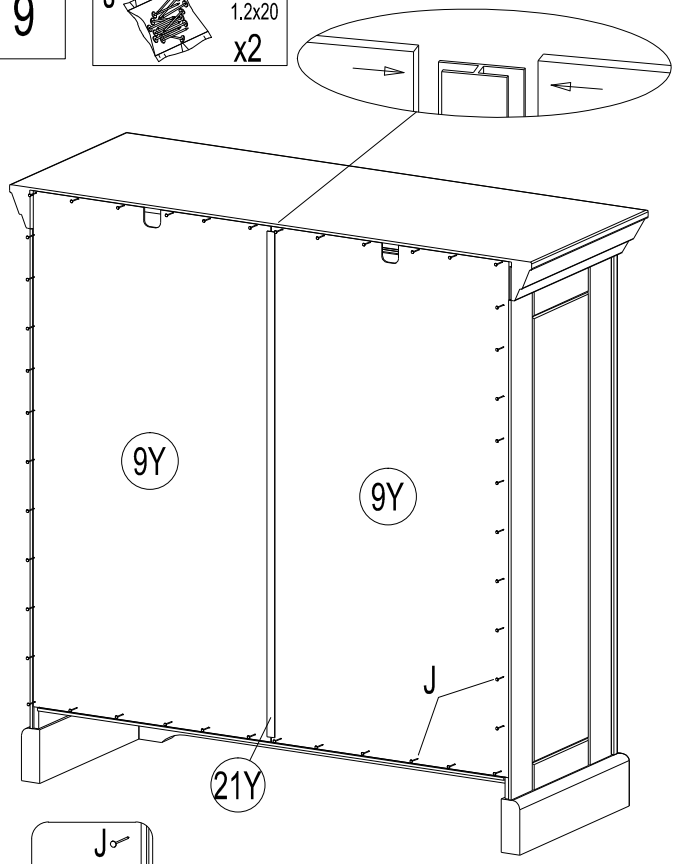

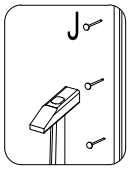

10

R1 090001 8x50 x2

R2 180080 x2

R3 250012 3.5x15 x2

R4 250069 5x50 x2

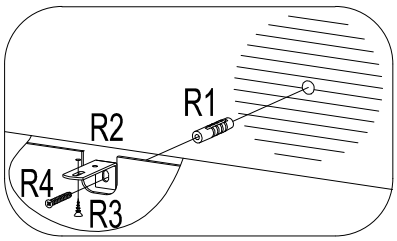

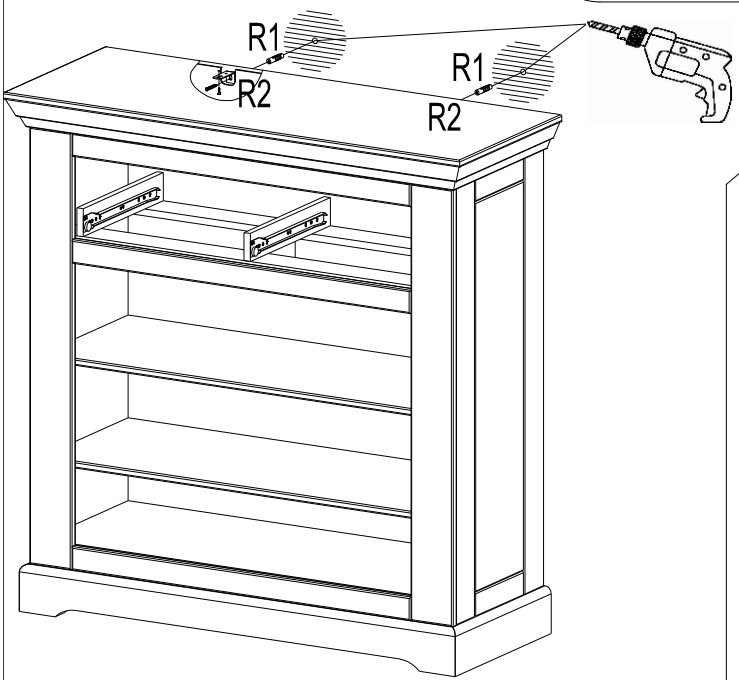

11

E 210057 x2

G 250012 3.5x15 x8

H 250042 4x35 x2

O 180056 x4

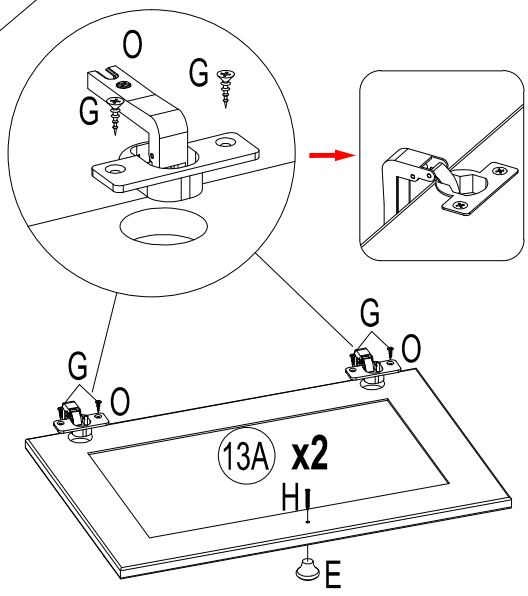

12

A	B	C	E	G	H	M1	M2
030093	030110	230010 8x32	210057	250012 3.5x15	250042 4x35	160027	160027
x4	x4	x16	x2	x8	x6	x2	x2

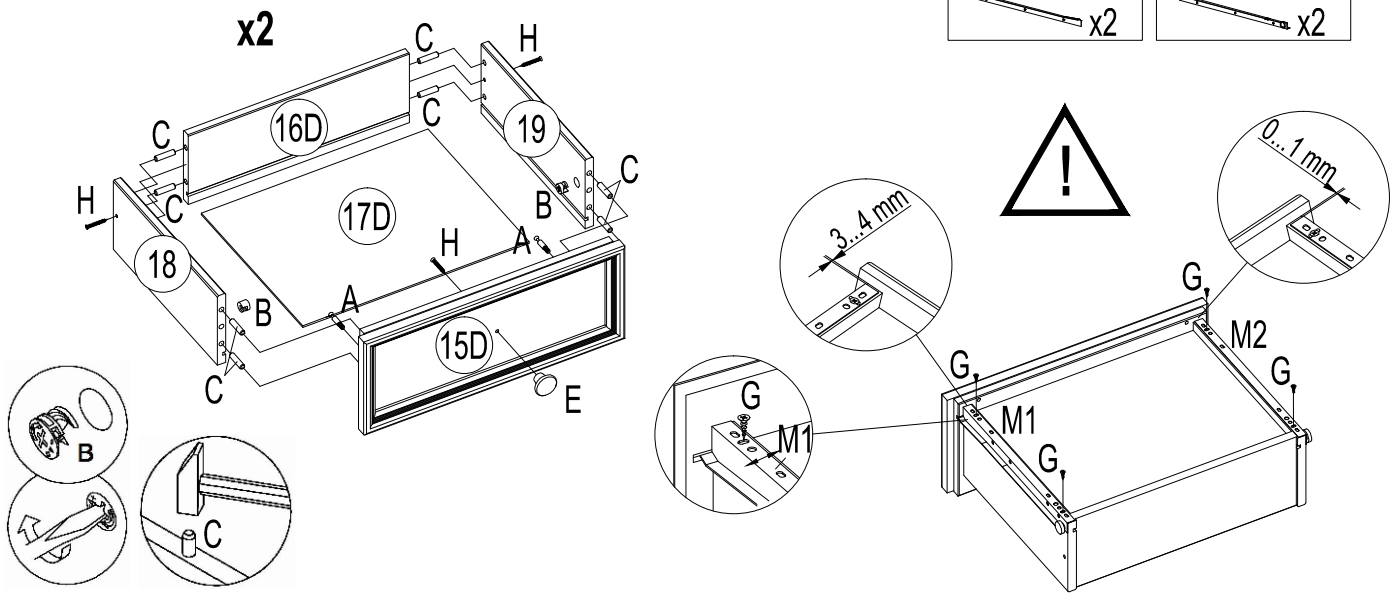

13

G
250012 3.5x15
x4
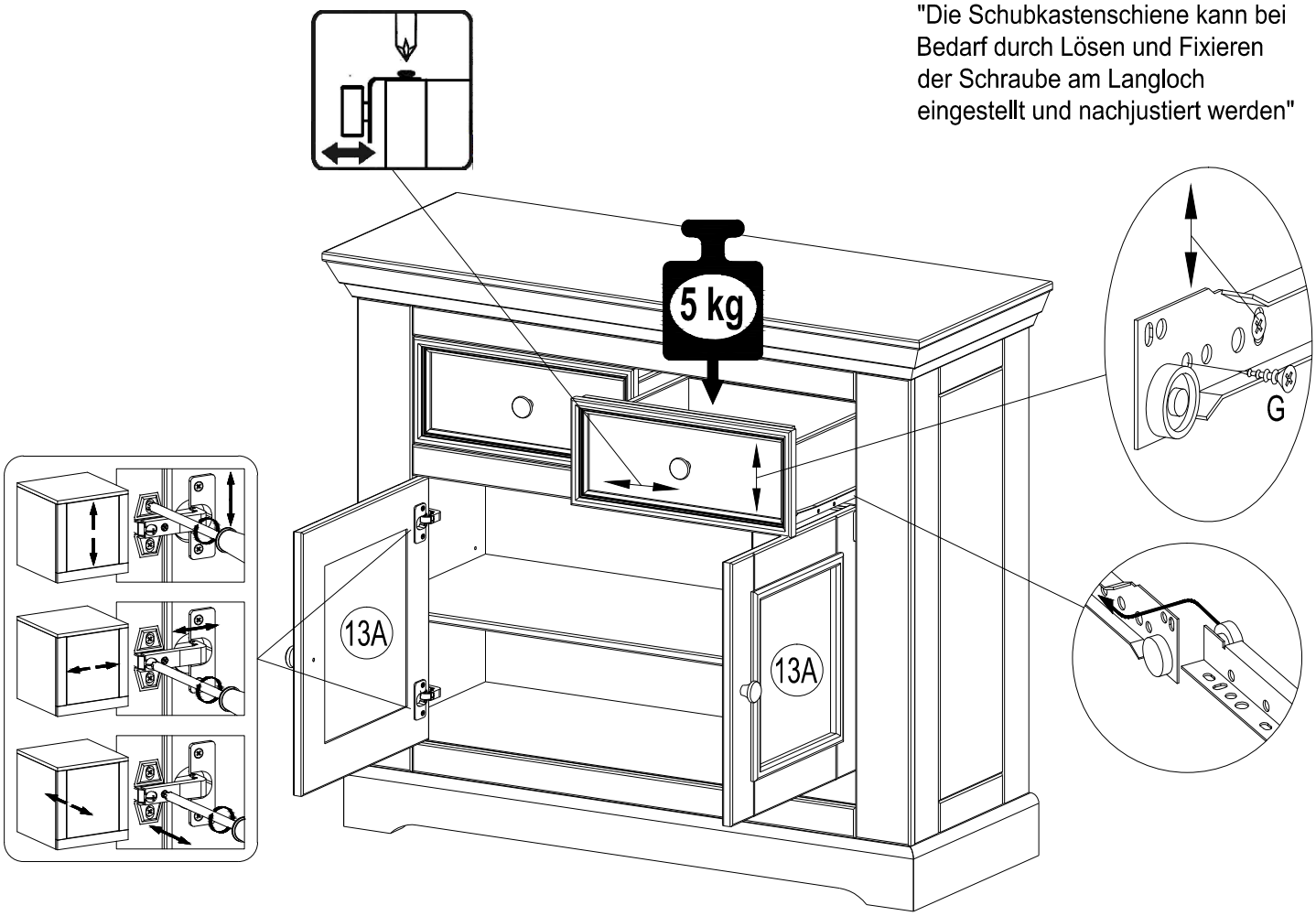
"Die Schubkastenschiene kann bei Bedarf durch Lösen und Fixieren der Schraube am Langloch eingestellt und nachjustiert werden"