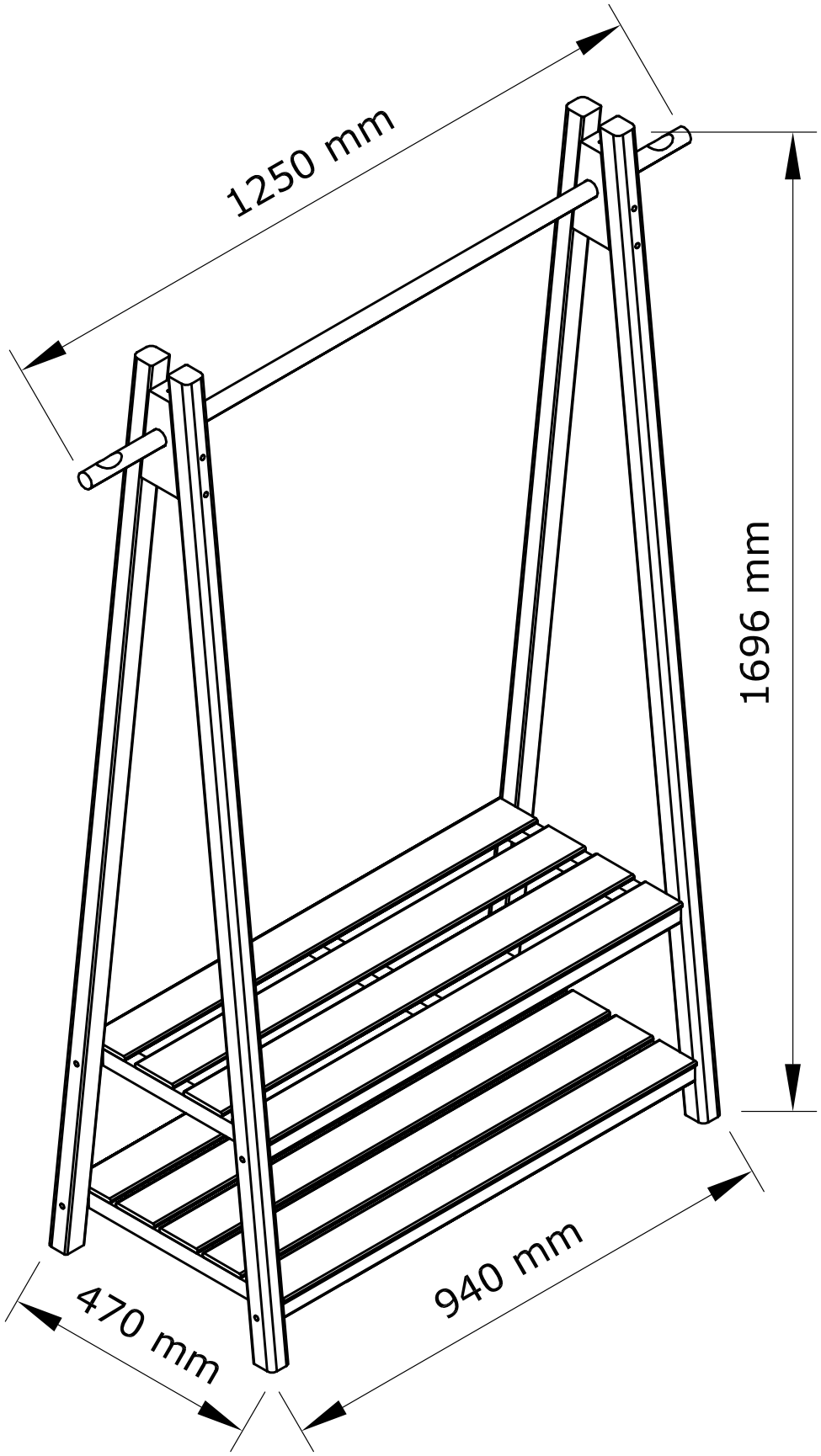

29.06.2017

Service • Assistenza • Dienstverlening • Serwis
Servis • Szerviz • Сервисная служба

Name • Nom • Nome • Naam Nazwa • Jméno • Názov • Név Denumire • İsim • Название	
Nr. • No. • N° • Номер • Č • Sz	
Typ • Type • Tip • Típus • Tipo Тип	

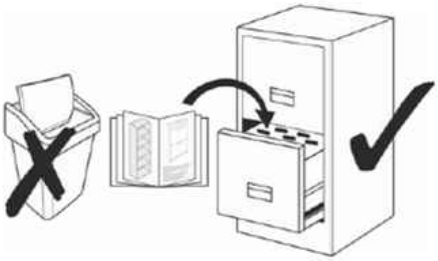

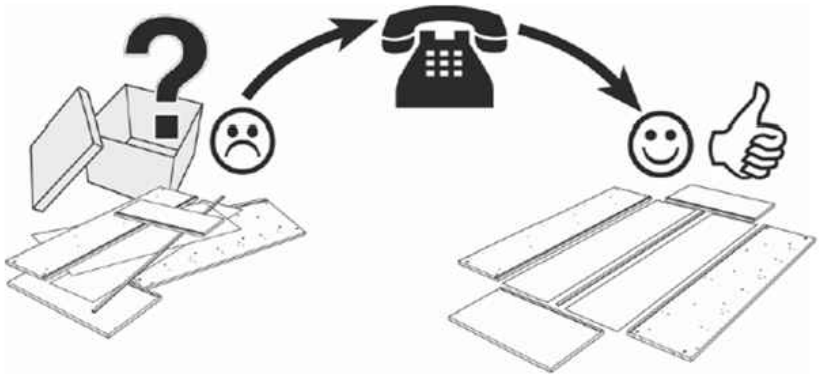

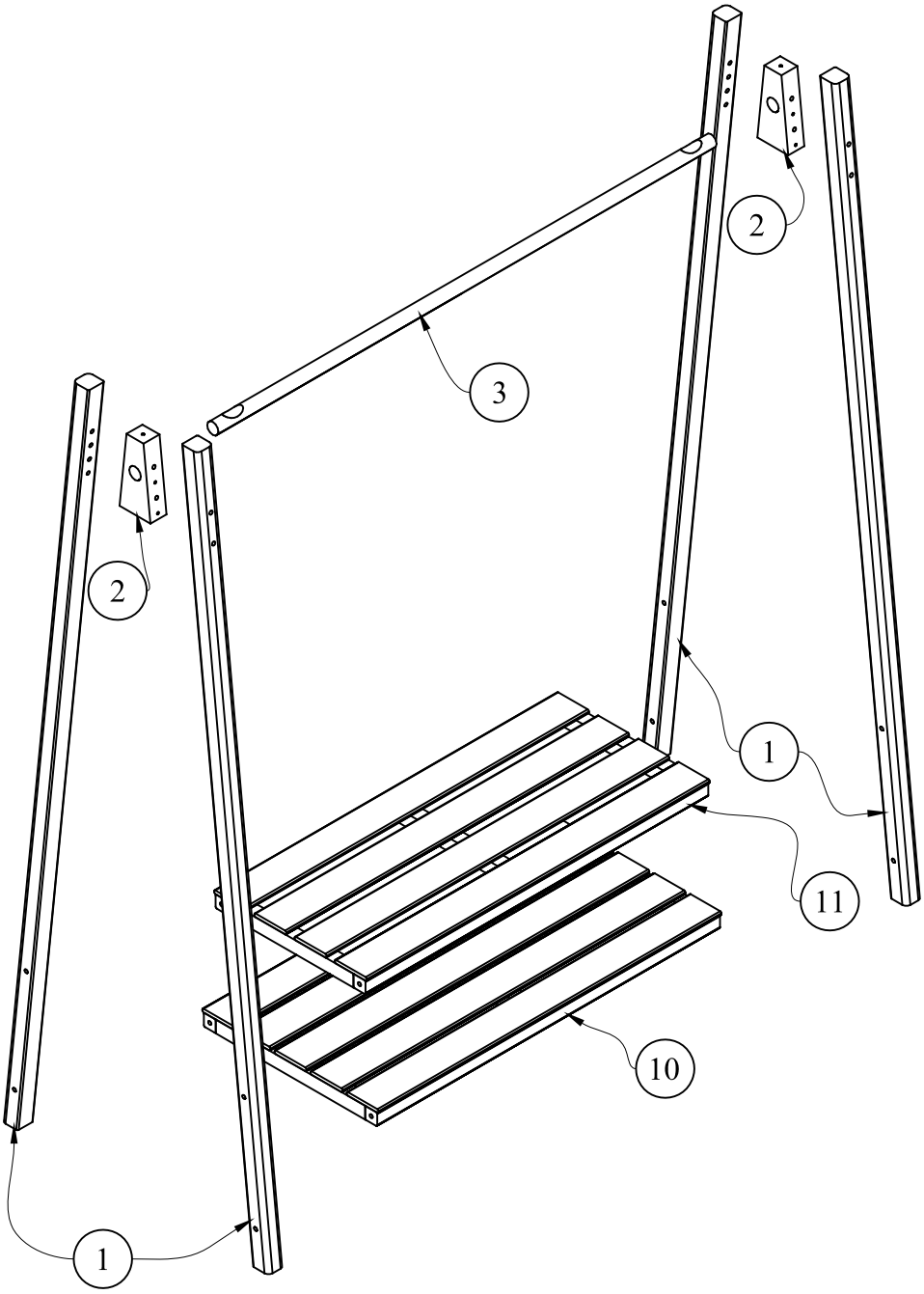

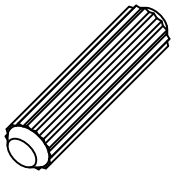 **Ax8** Ø8x35	**Bx8** 6,3x70	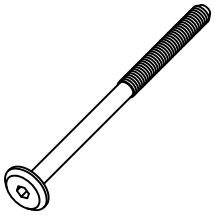 **Cx8** M6x105	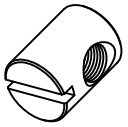 **Dx8** M6x10x20	**Ex2** Ø4,5x70
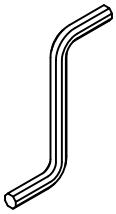 **Fx1** 4mm hex				

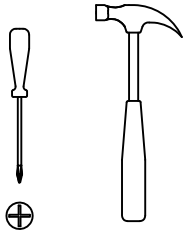

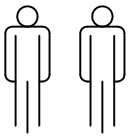

1

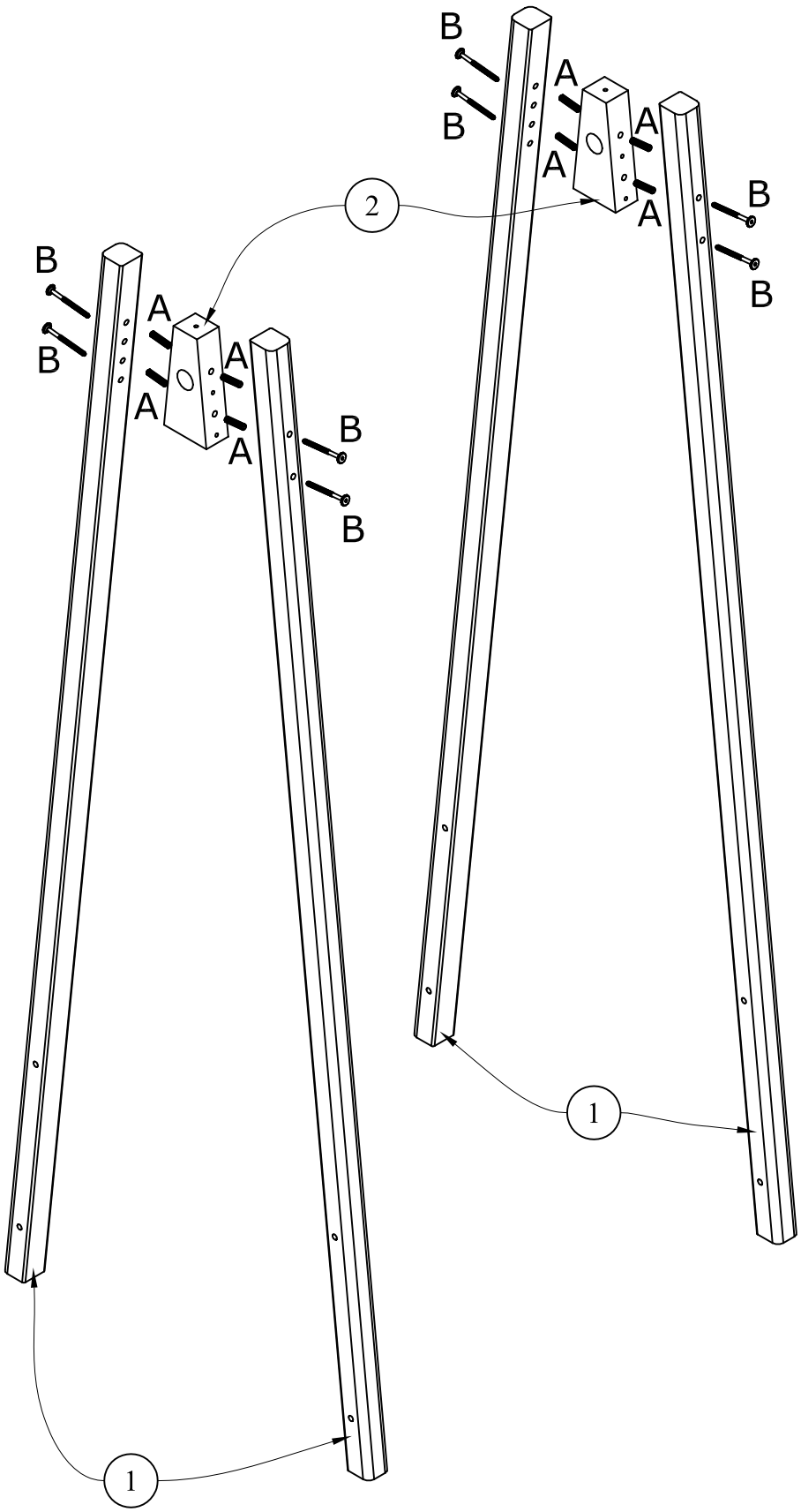

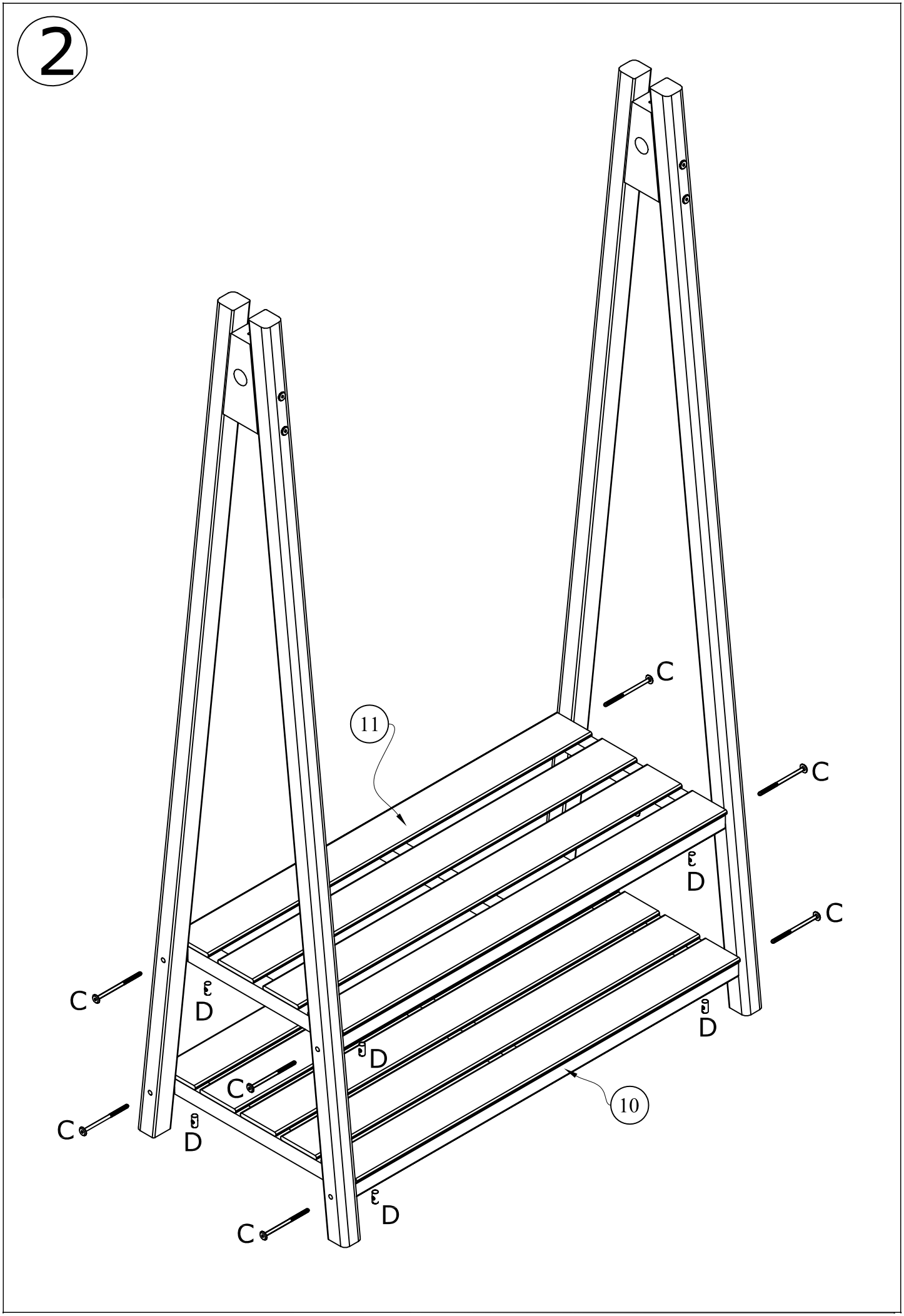
2
C
C
11
C
D
C
C
D
D
D
C
10
C
D
D
C

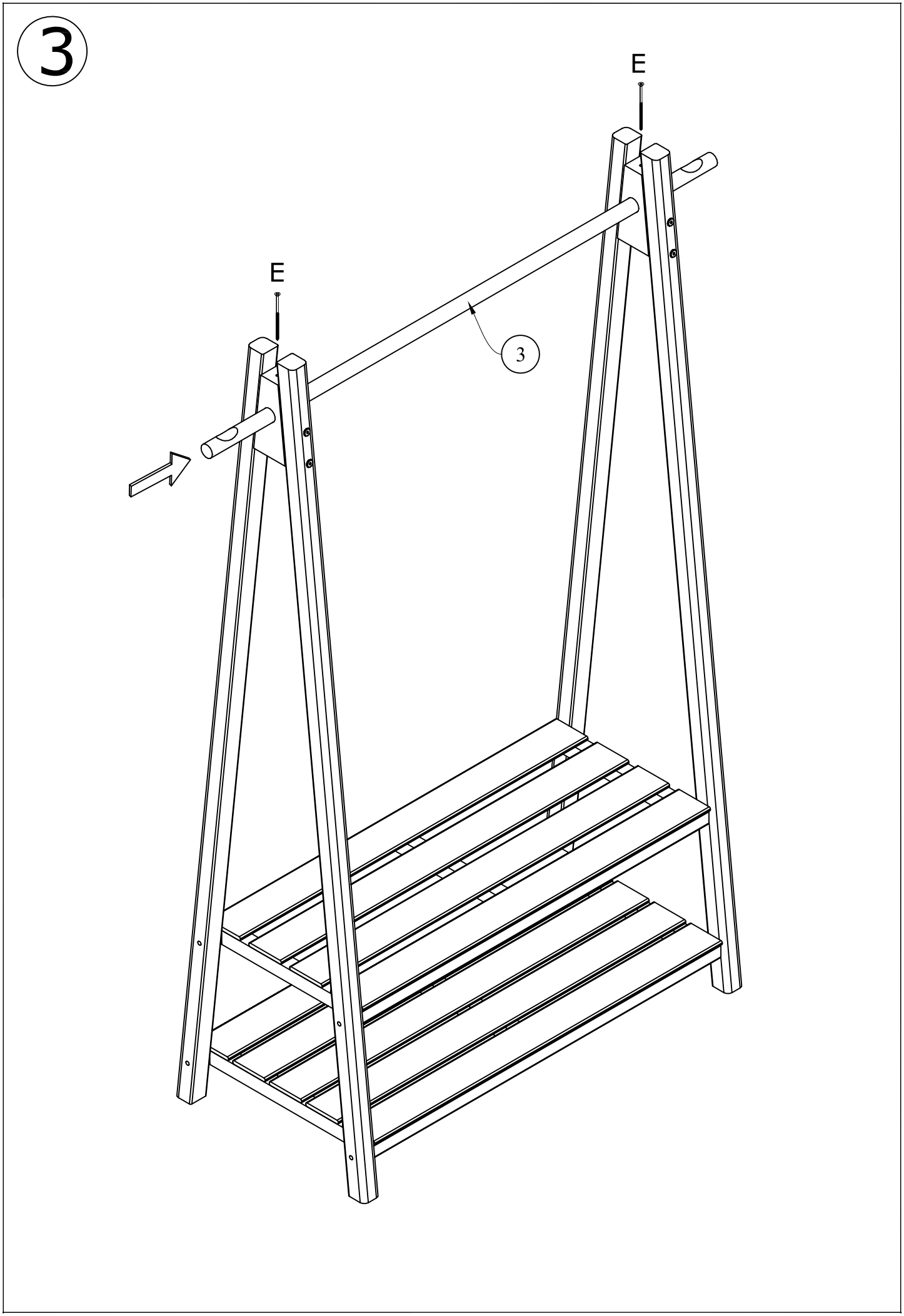
3
E
E
3
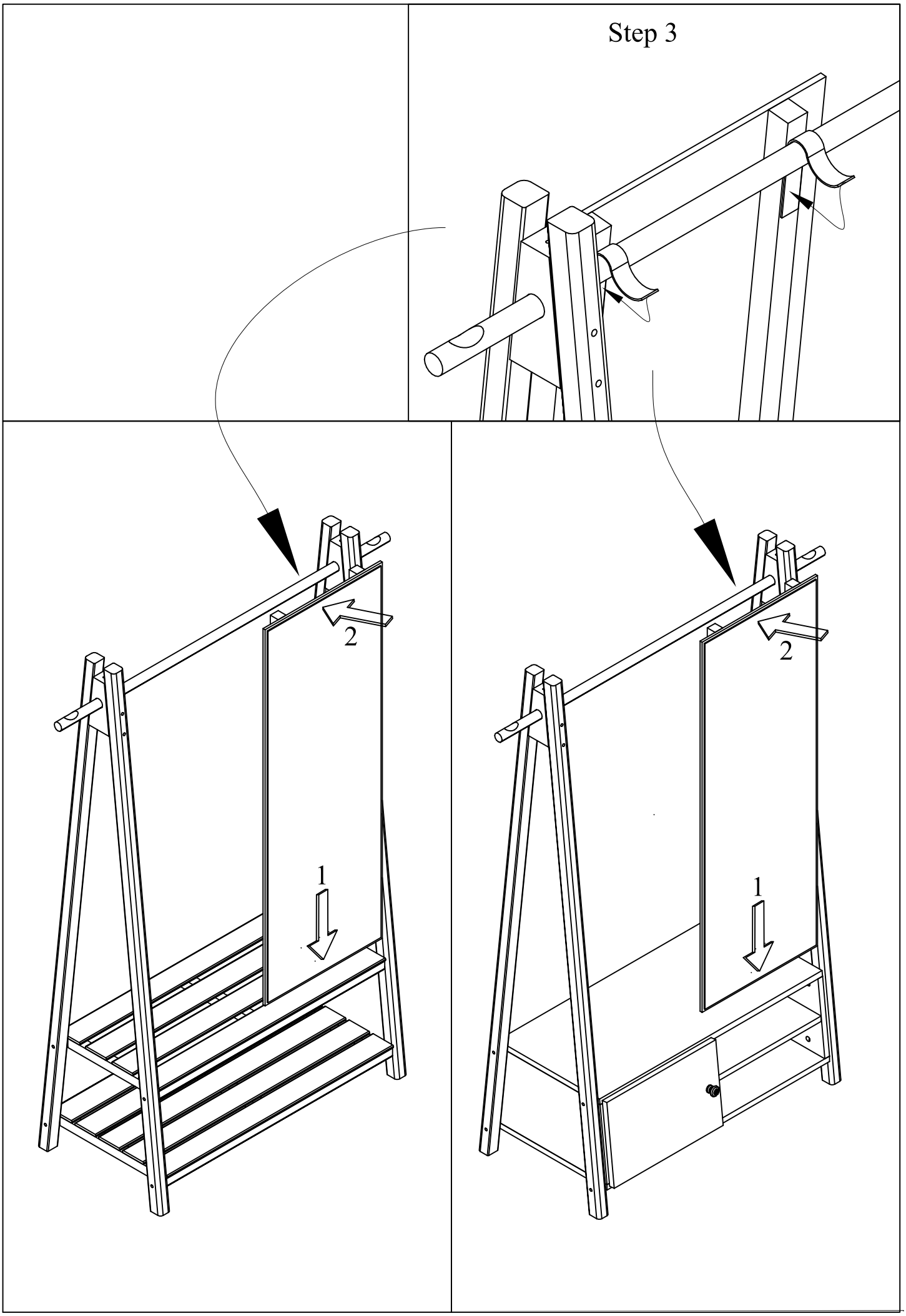
Step 3