- 705 -
TV Unterteil art. TV-068

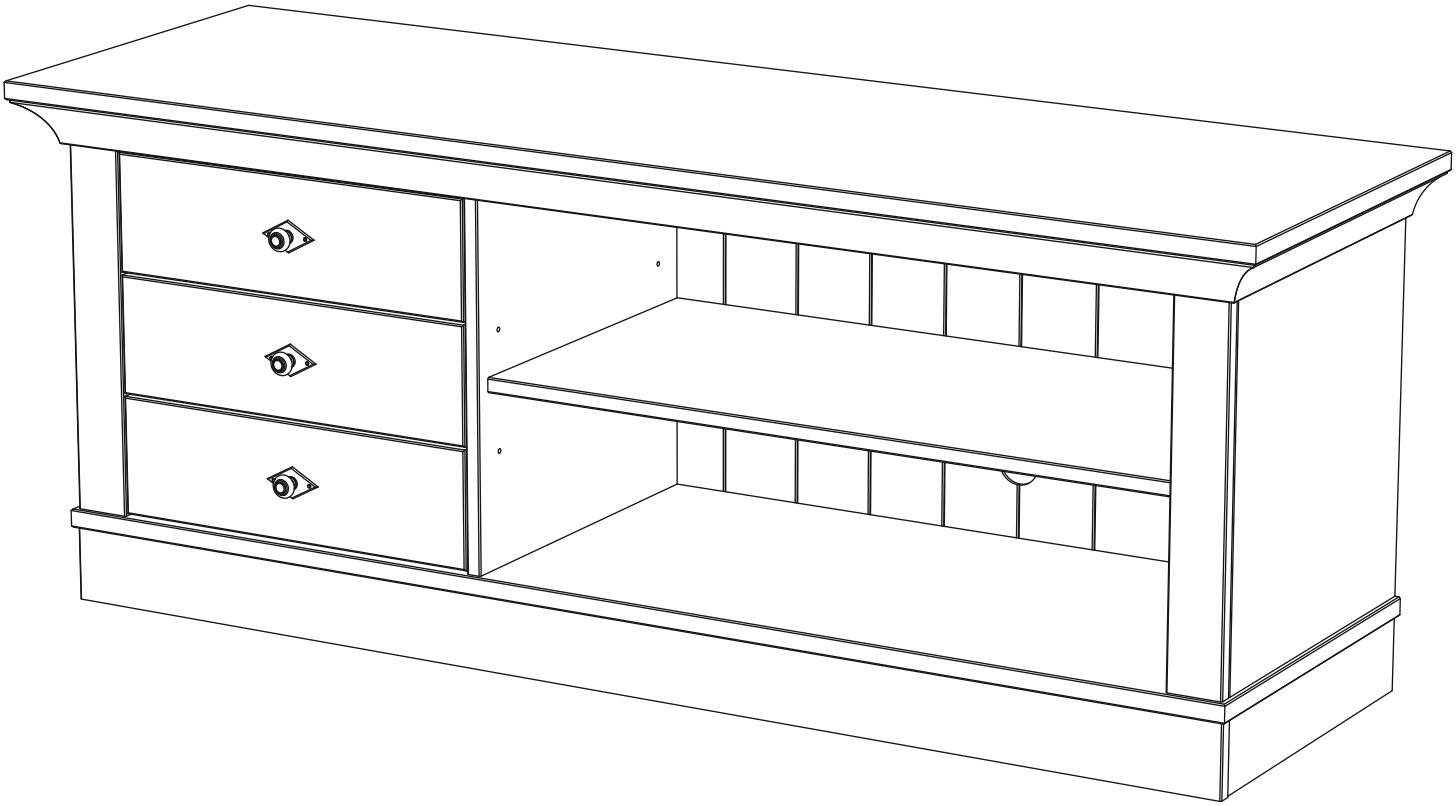

Assembled size / Maße aufgebaut :

Height / Höhe : 566 mm.

Width / Breite : 1430 mm.

Depth / Teife : 450 mm.

This unit can be
assembled by two persons.

Aufbau mit zwei Personen.

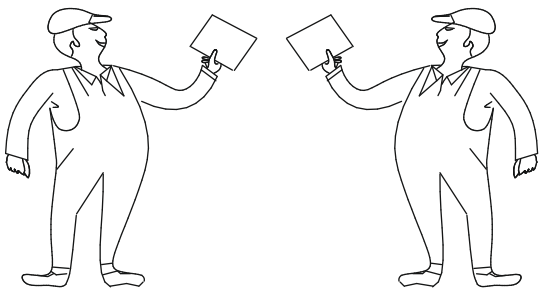

The necessary tools
(not included)

Die dazu benötigten Werkzeuge
(ausschliesslich)

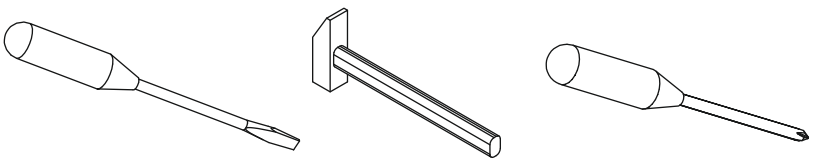

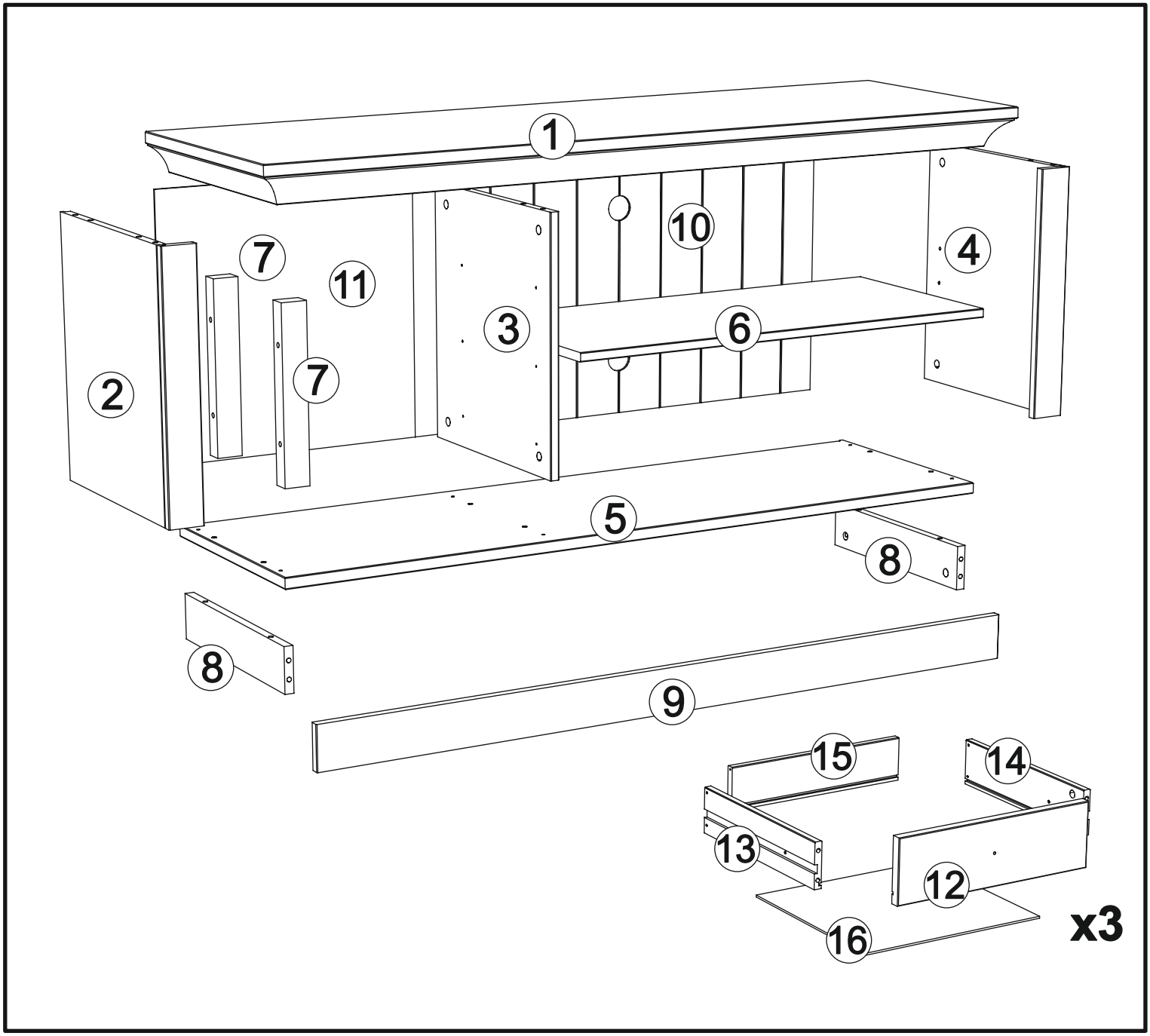
1
2
3
4
5
6
7
7
8
8
9
10
11
12
13
14
15
16
x3

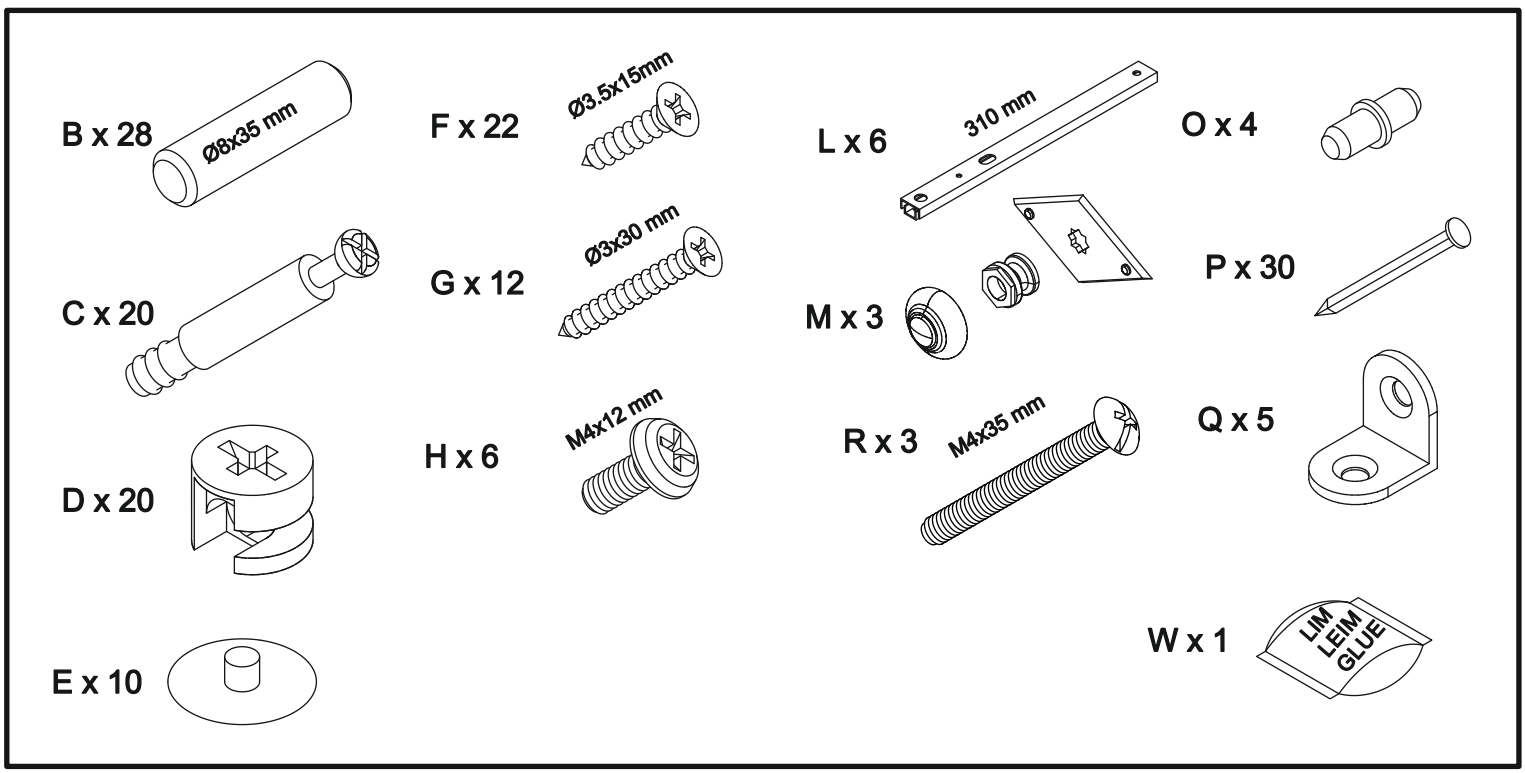
B x 28
Ø8x35 mm
C x 20
D x 20
E x 10
F x 22
Ø3.5x15mm
G x 12
Ø3x30 mm
H x 6
M4x12 mm
L x 6
310 mm
M x 3
R x 3
M4x35 mm
O x 4
P x 30
Q x 5
W x 1
LIM
LEIM
GLUE

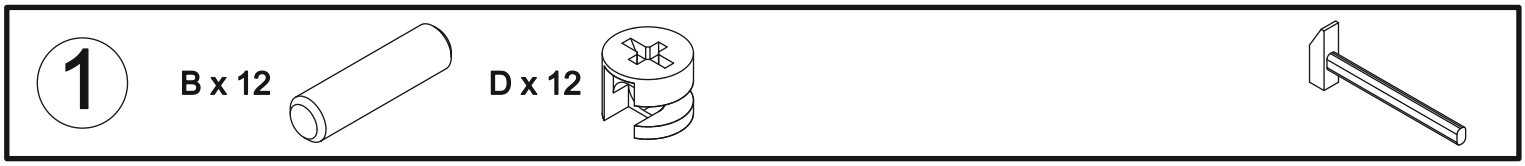
1
B x 12
D x 12

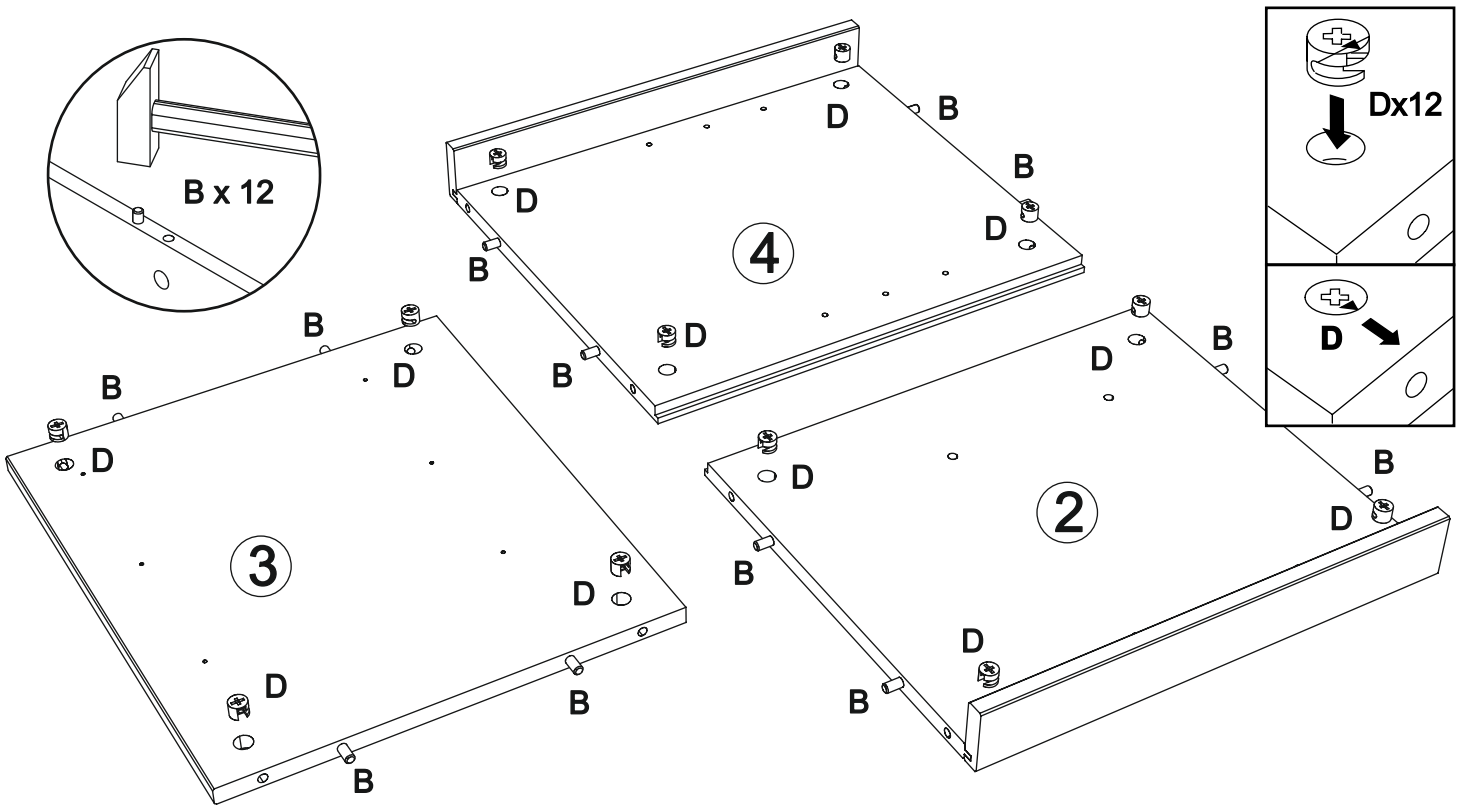
B x 12
4
3
2
Dx12
D
B
D

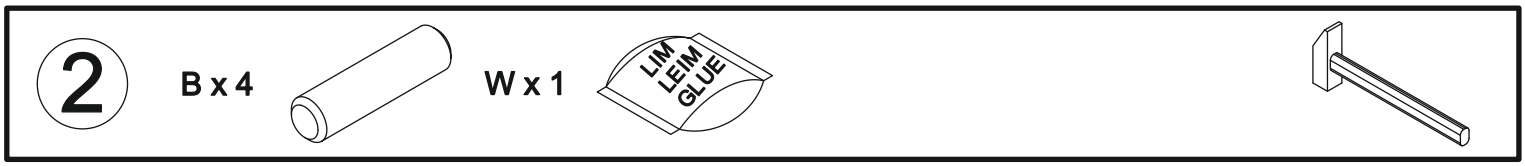
2
B x 4
W x 1
LIM
LEIM
GLUE

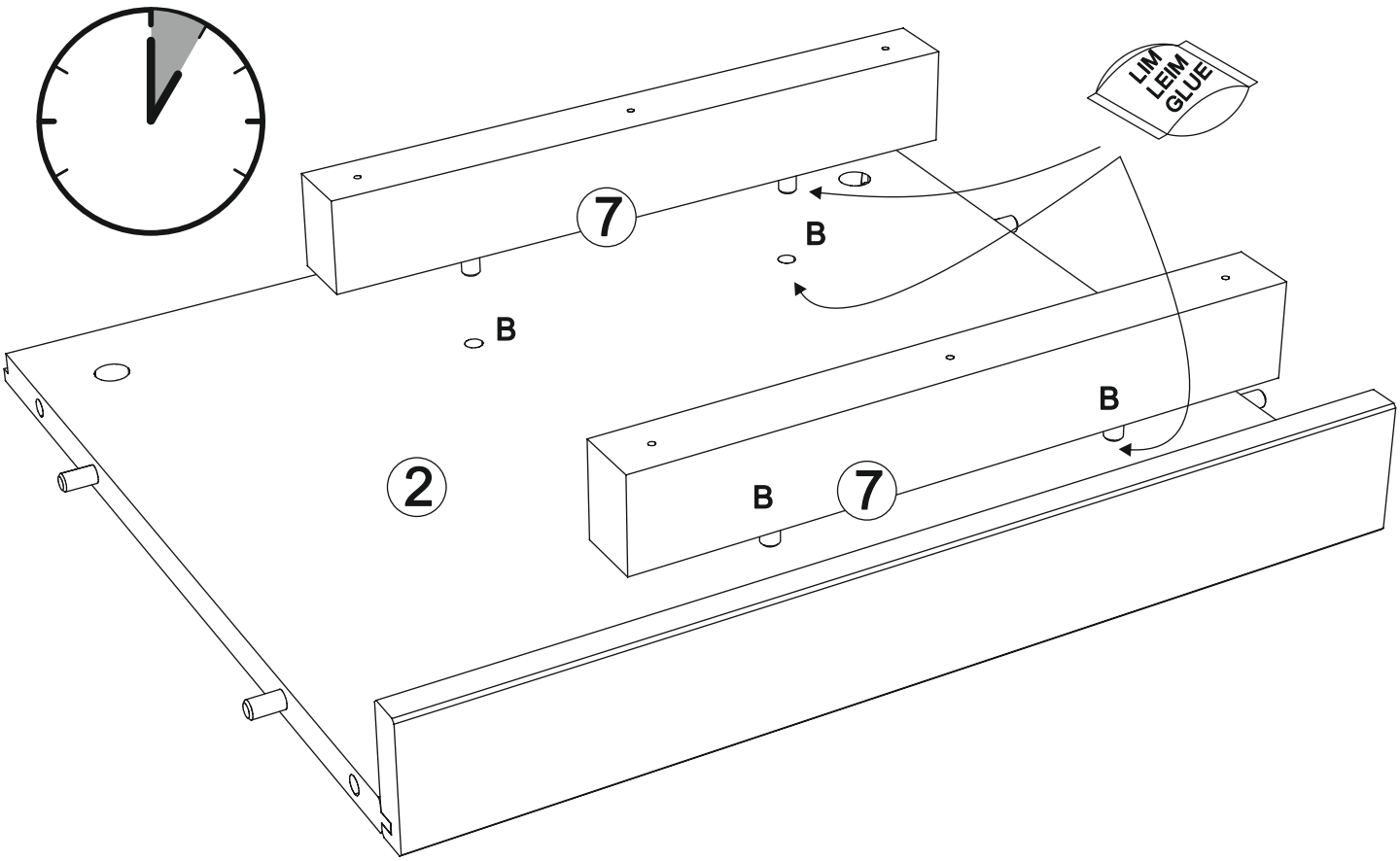
LIM
LEIM
GLUE
7
2
B

3

F x 12 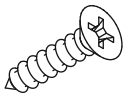 L x 6 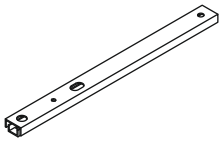

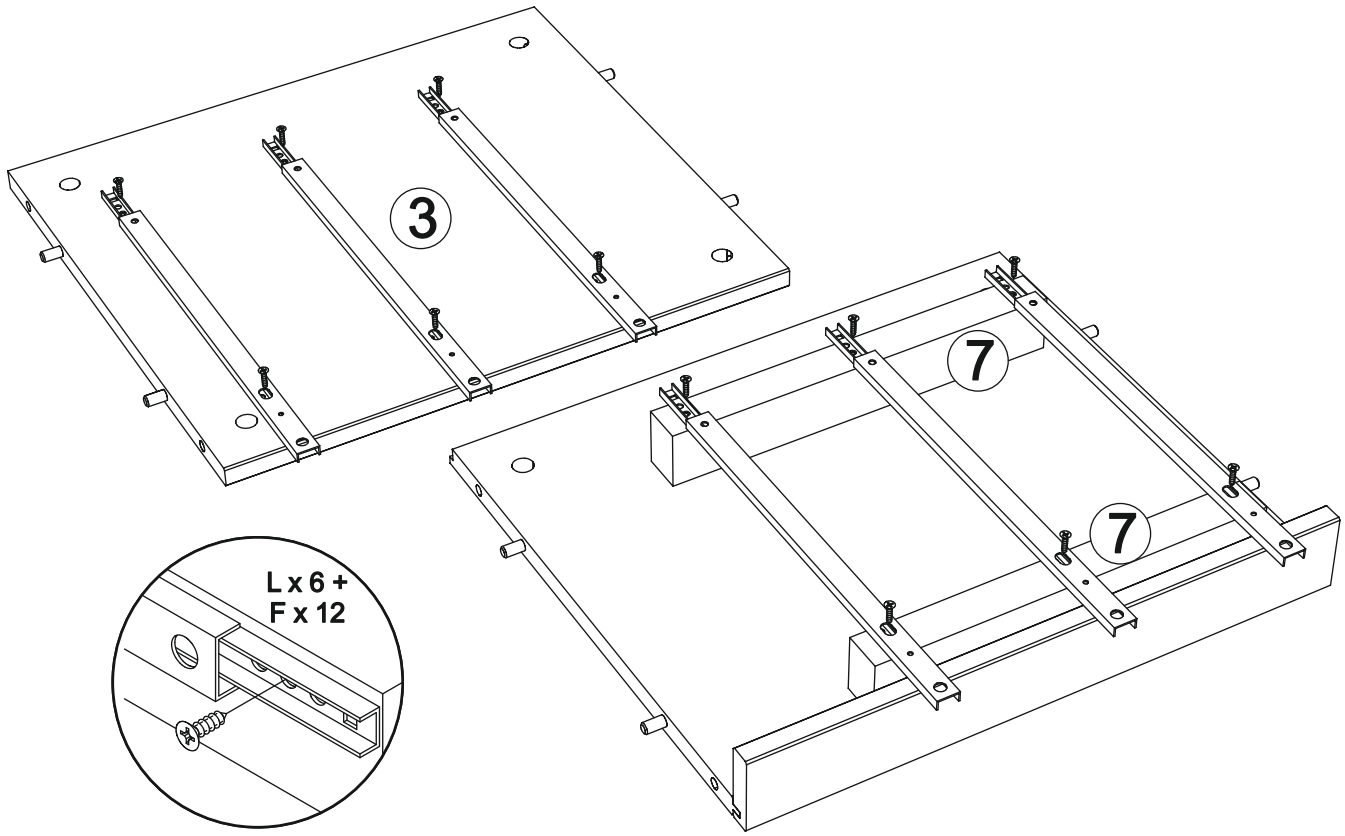

4

C x 12 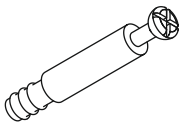

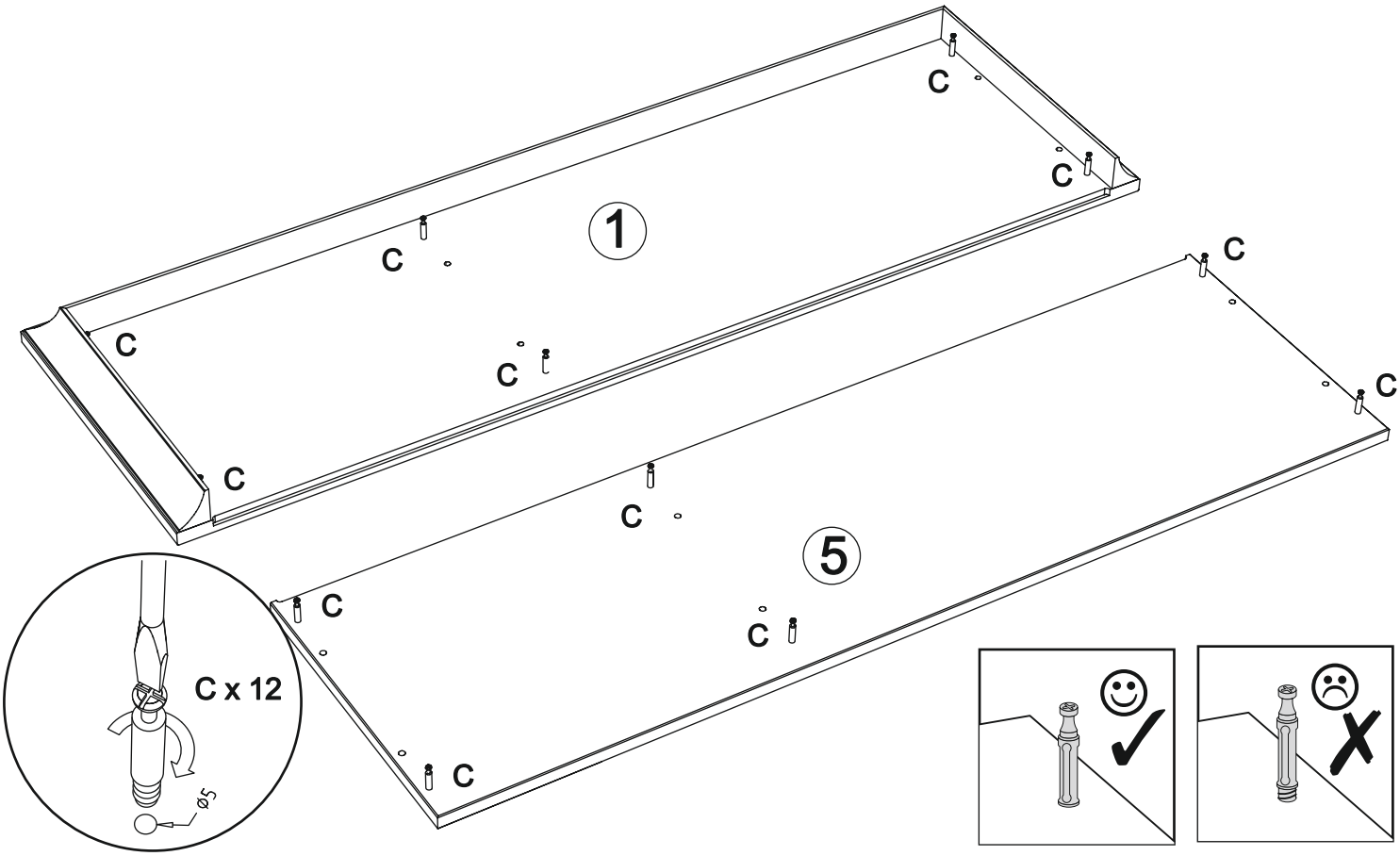

5

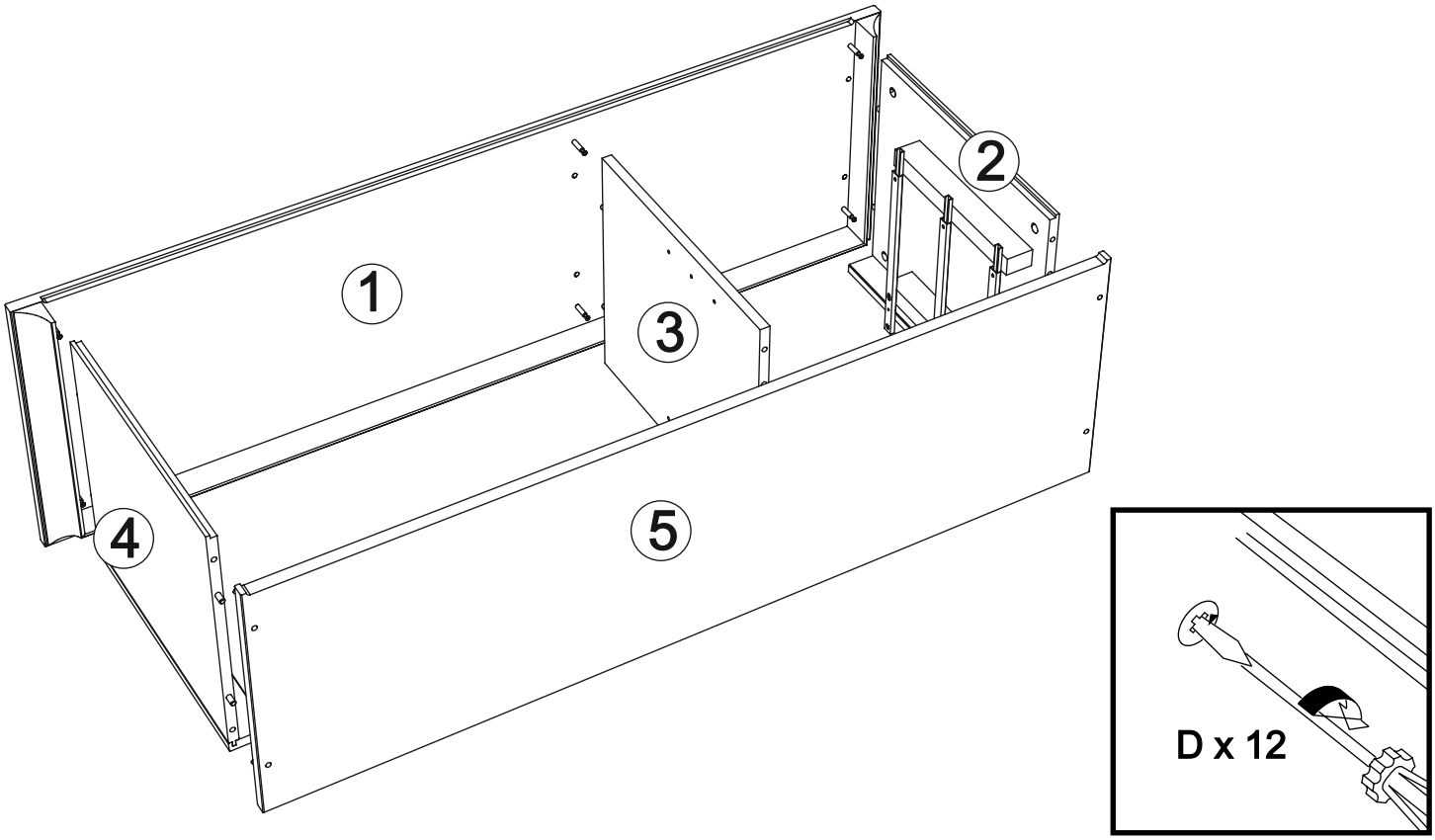

6

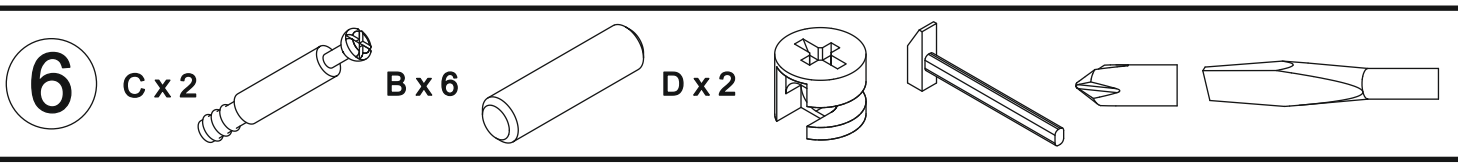

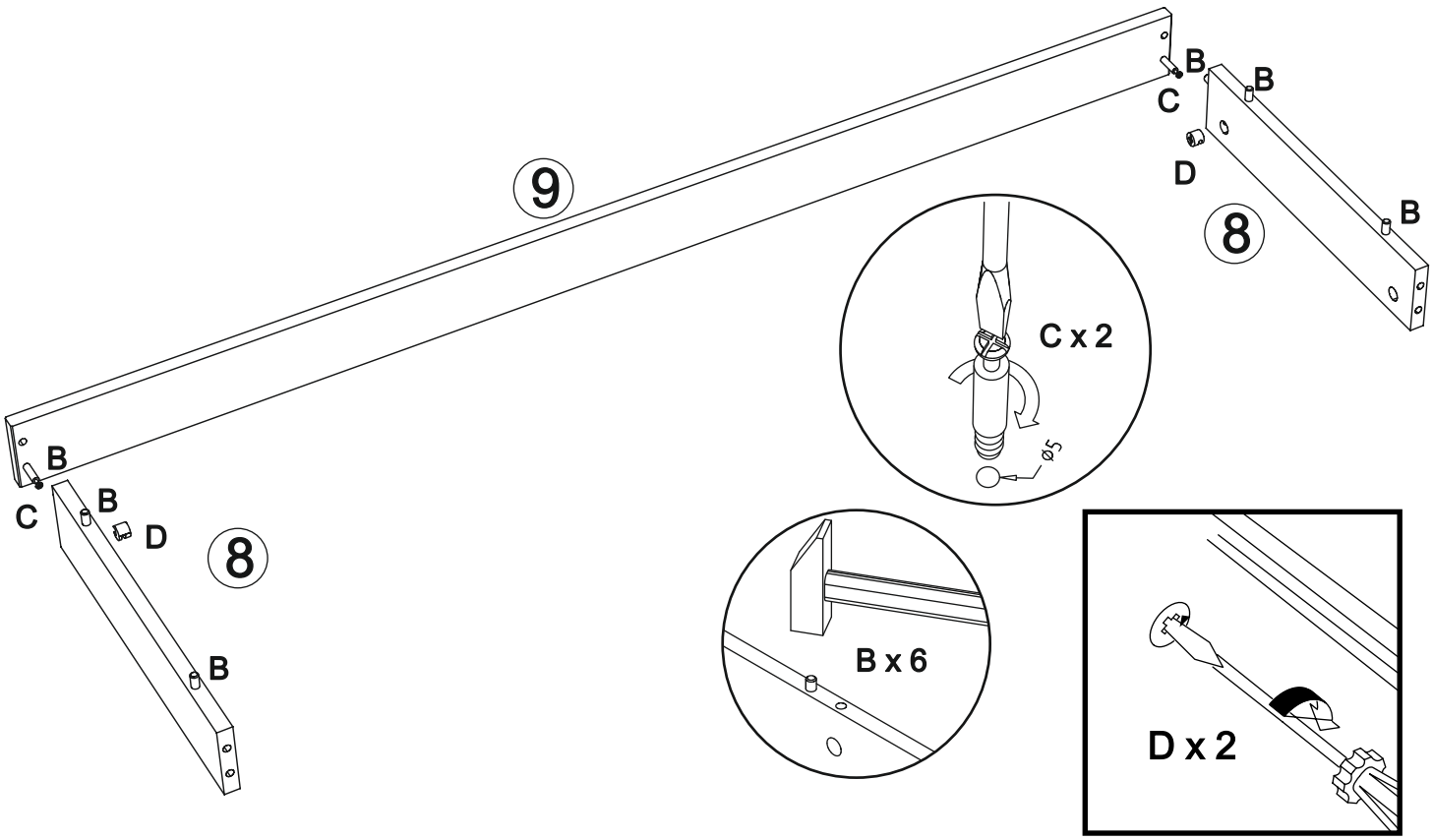

7

F x 10 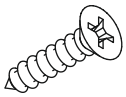 Q x 5

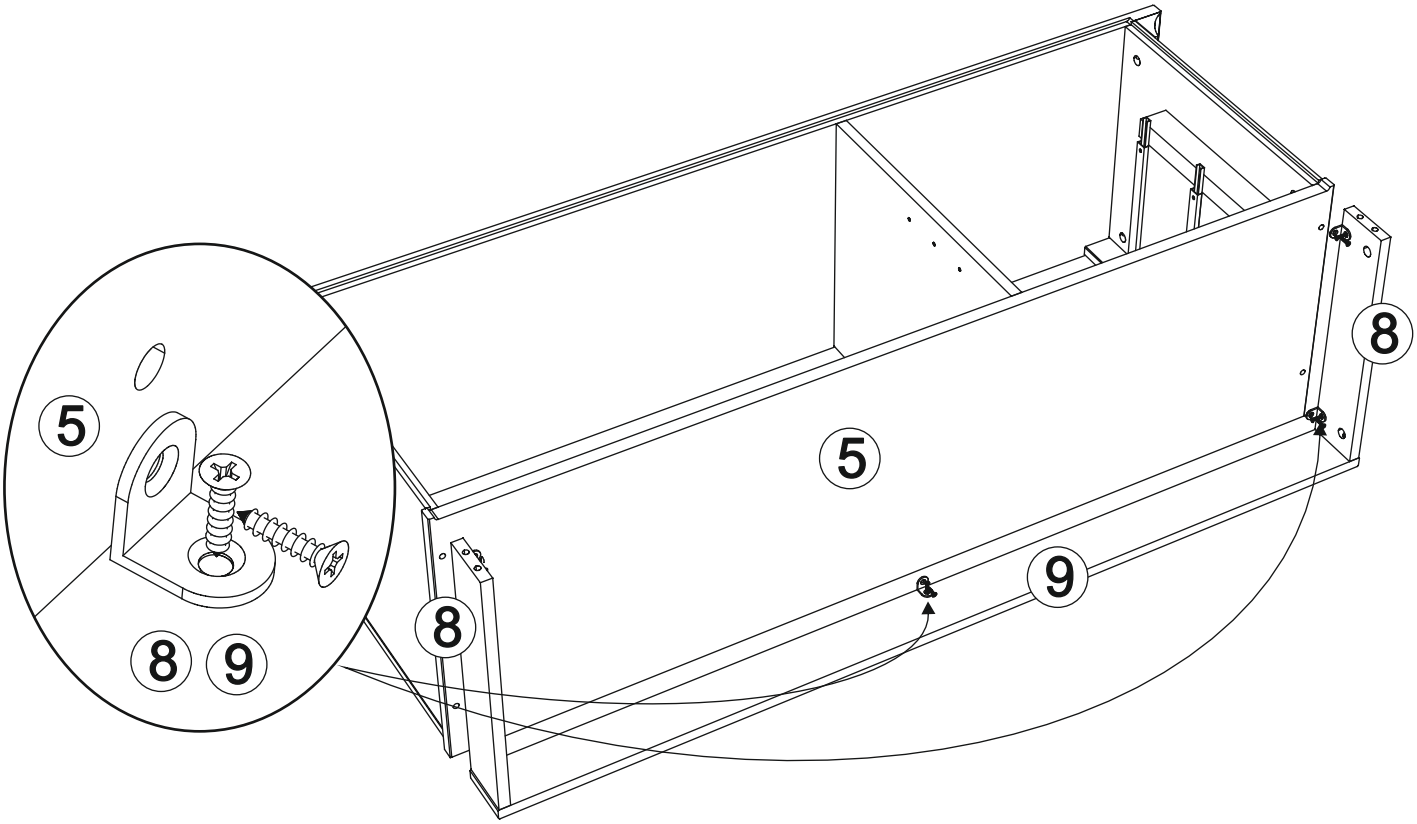

8

P x 30 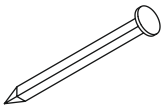 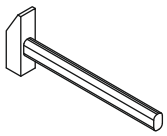

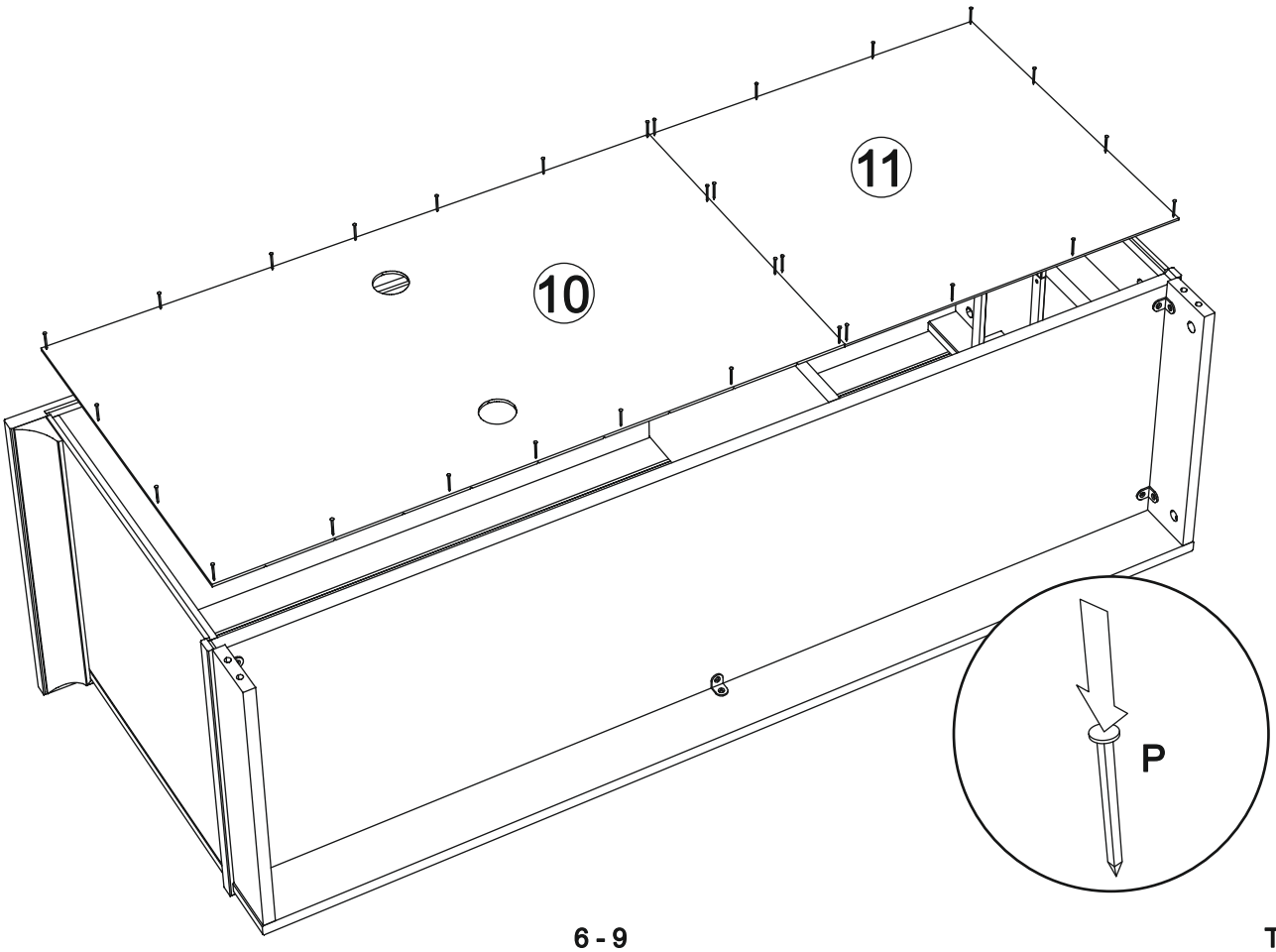

9

B x 6 D x 6 C x 6

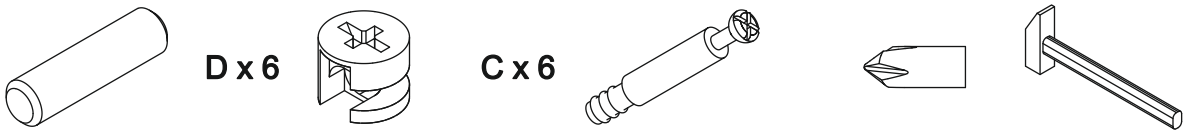

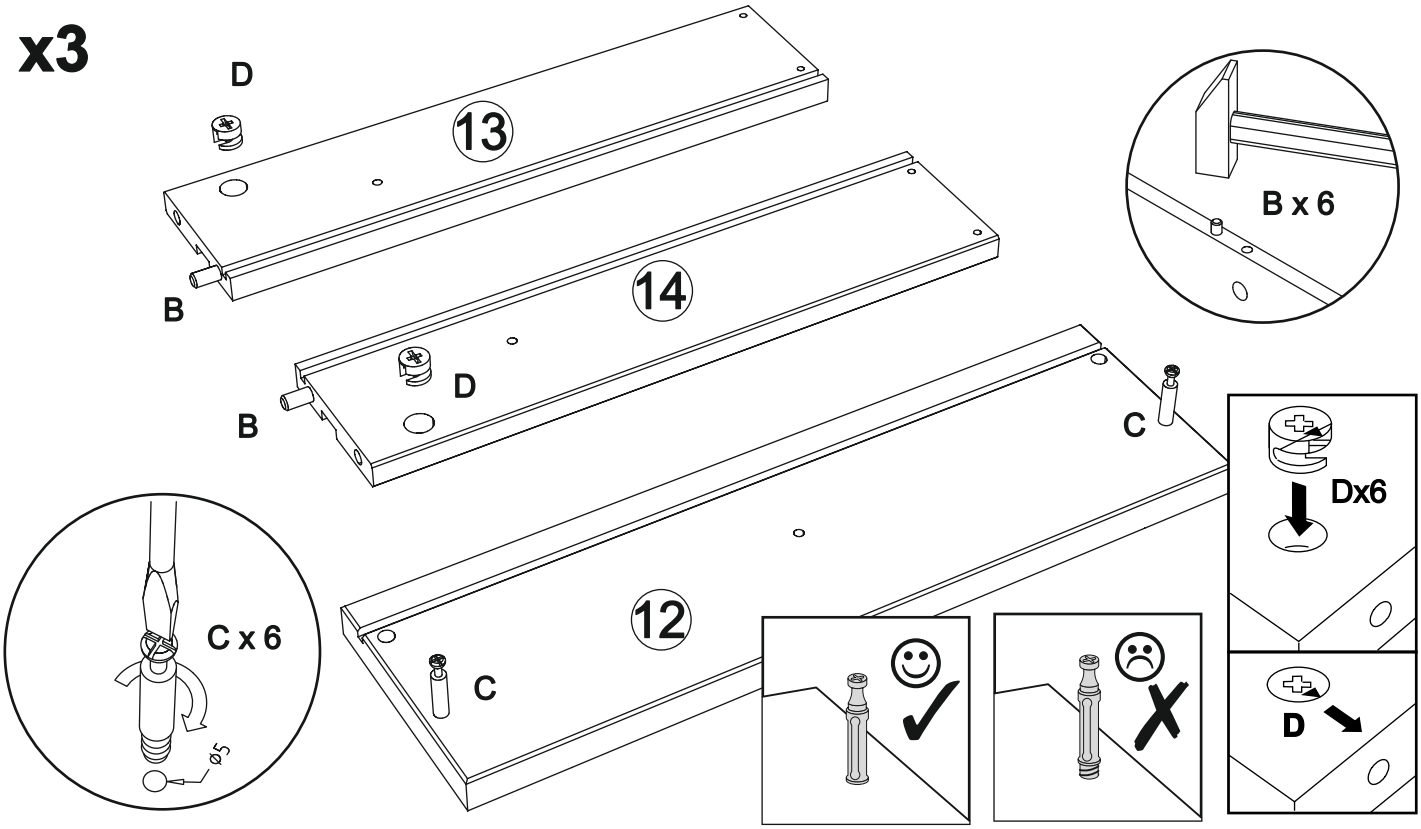

10

G x 12

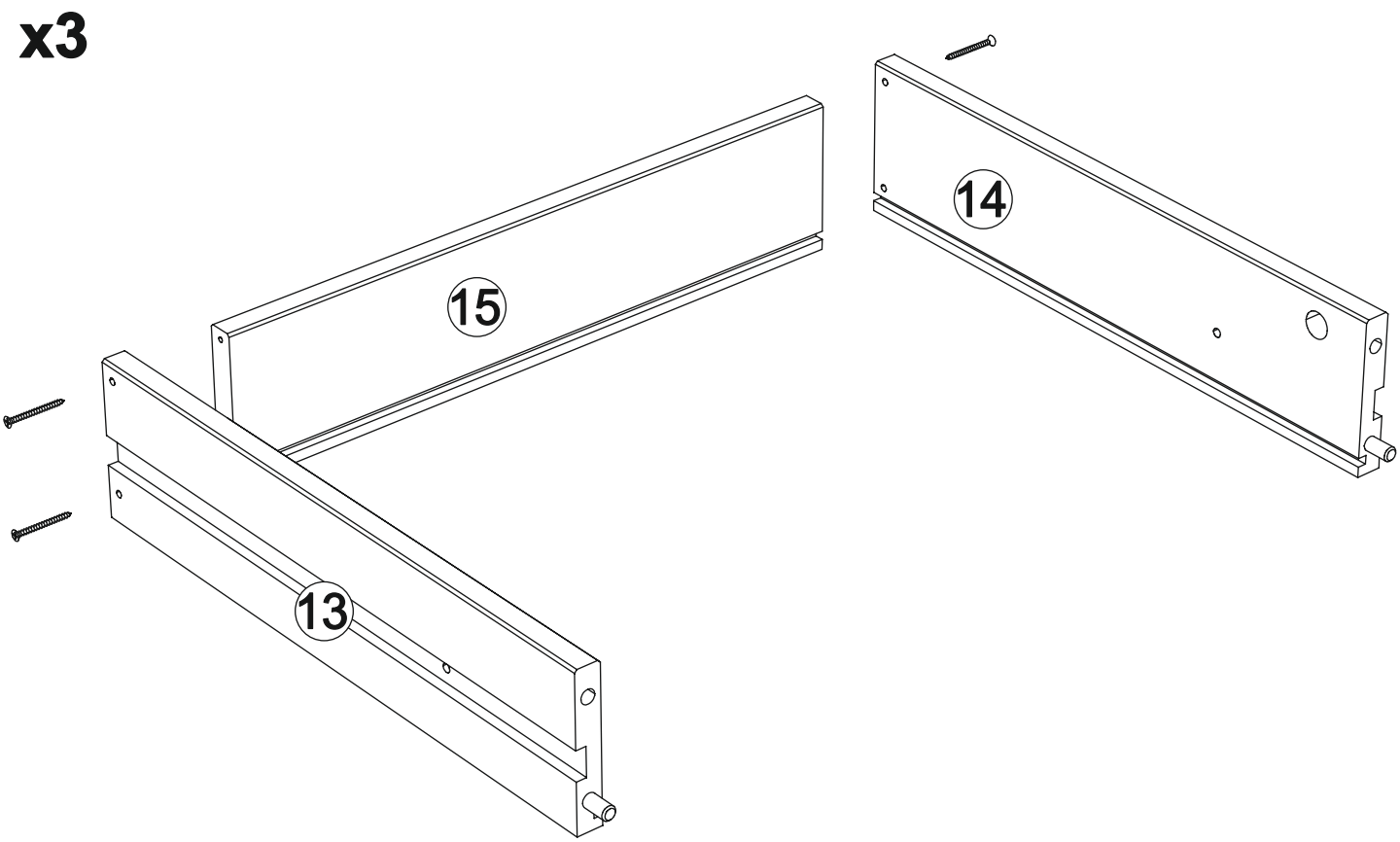

11 E x 6

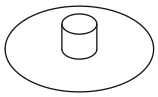

x3

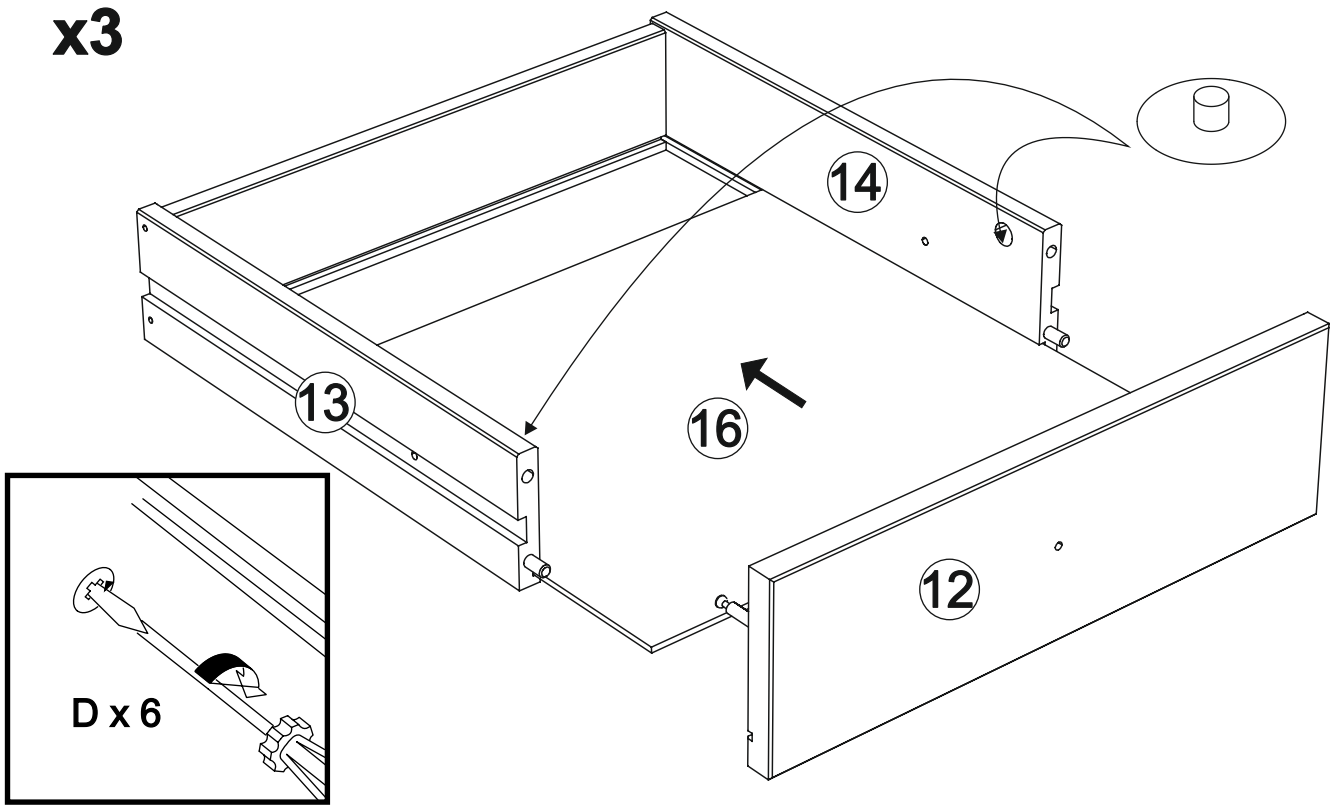

12 M x 3

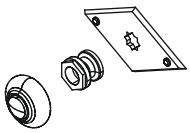

R x 3

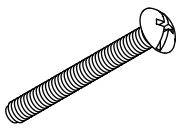

x3

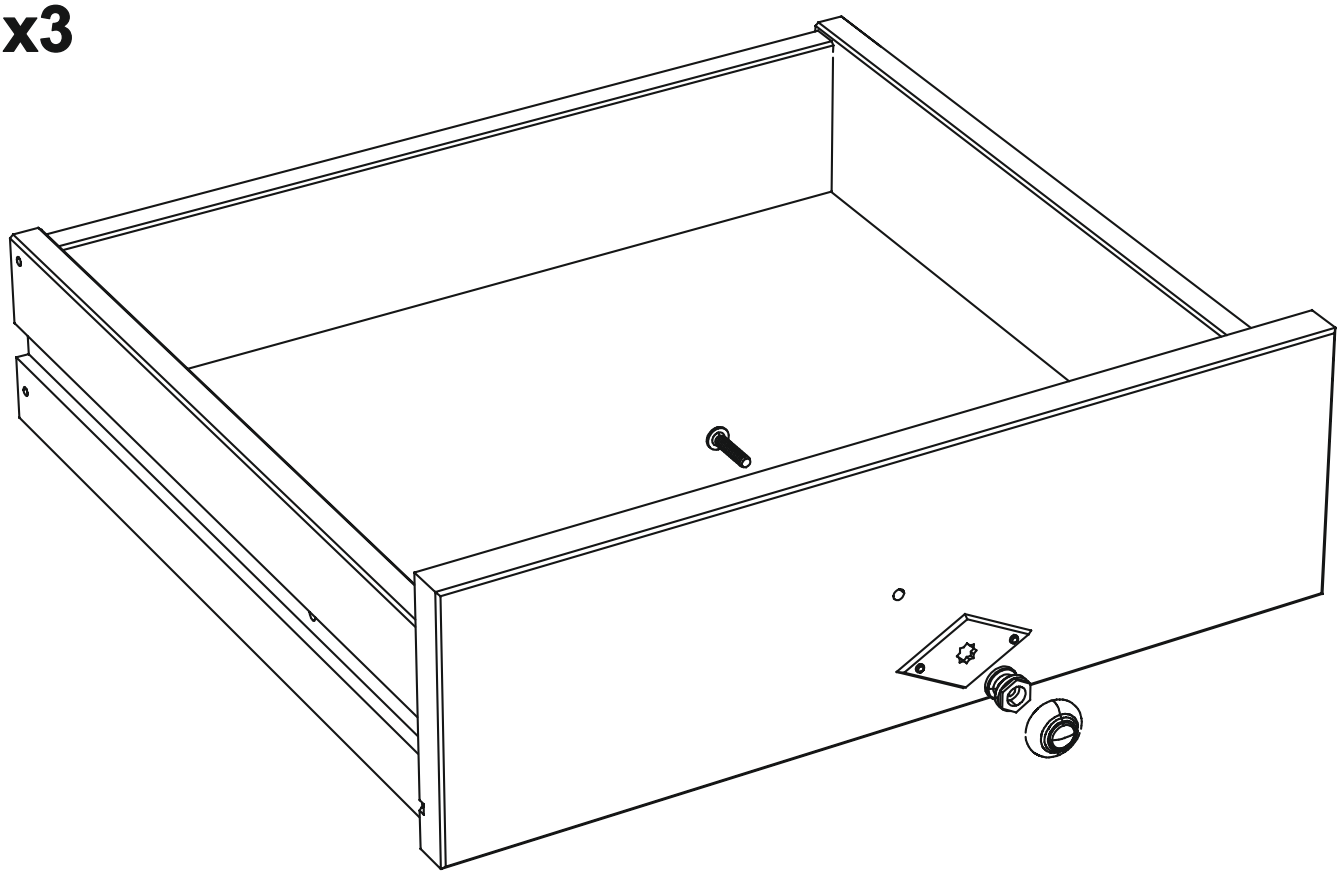

13

H x 6 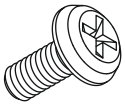 E x 4 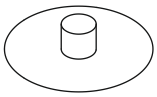

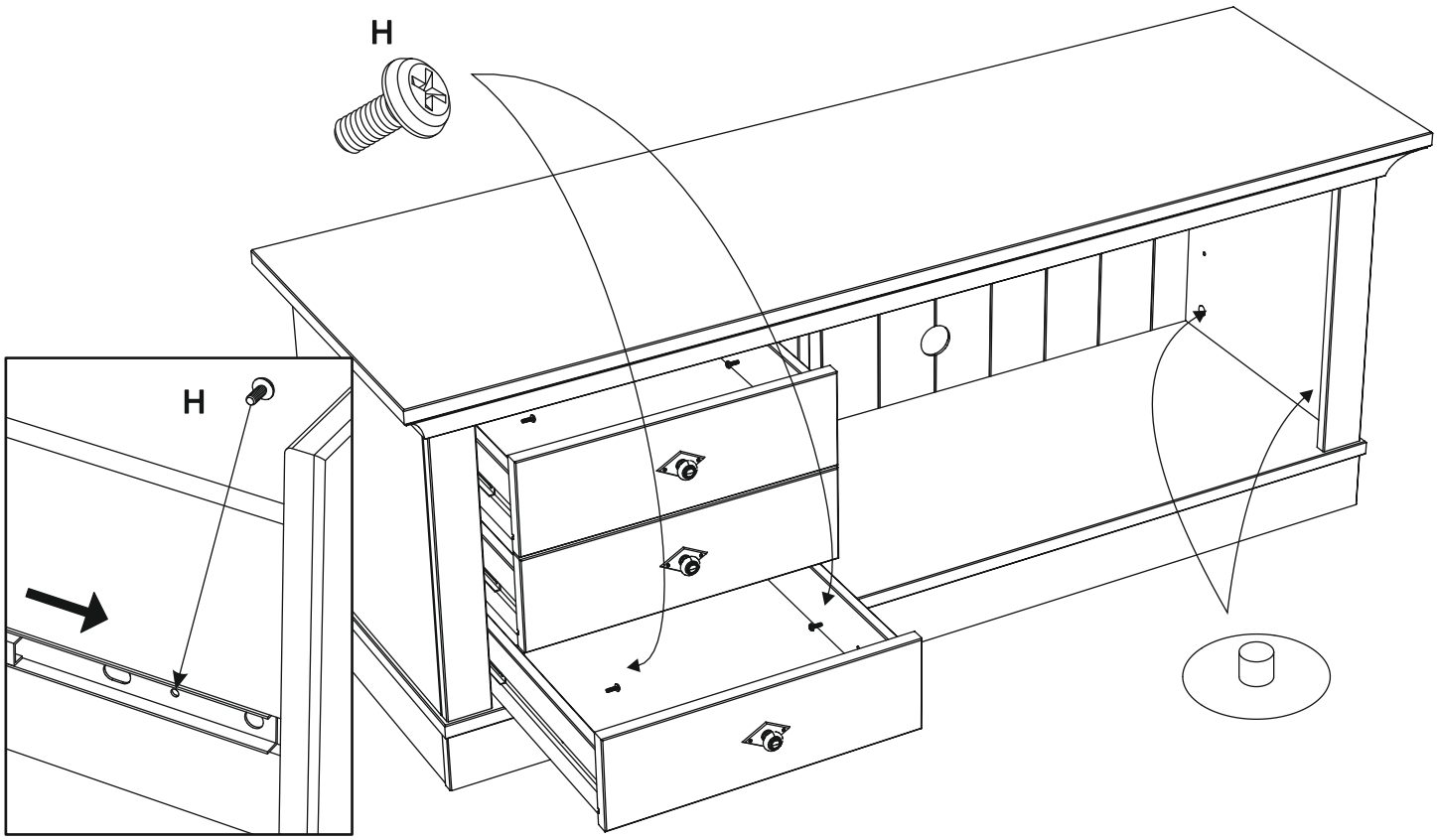

14
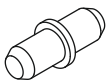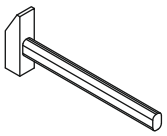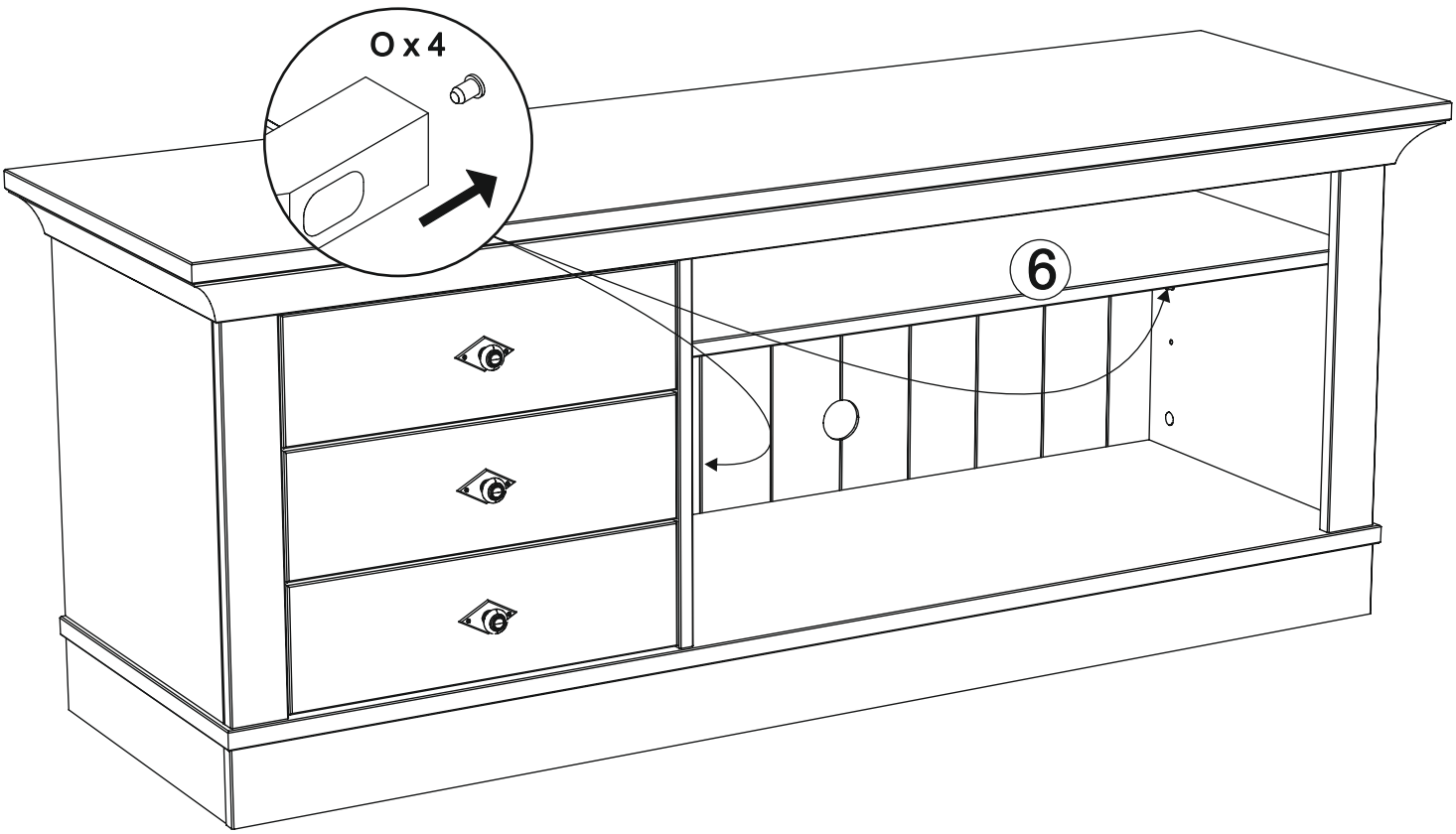
O x 2