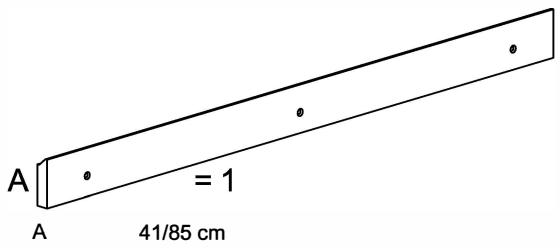

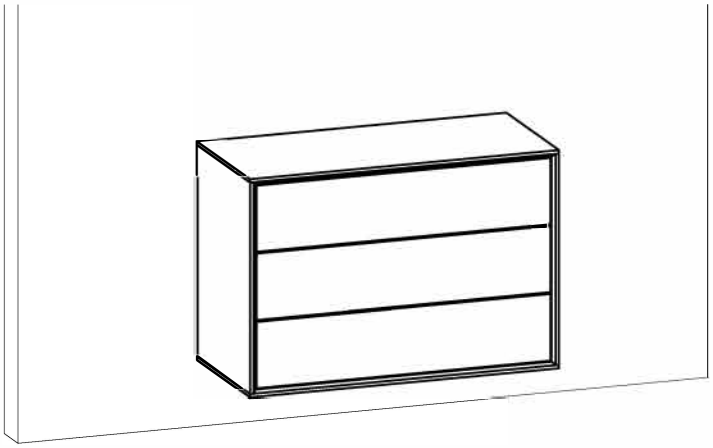

1

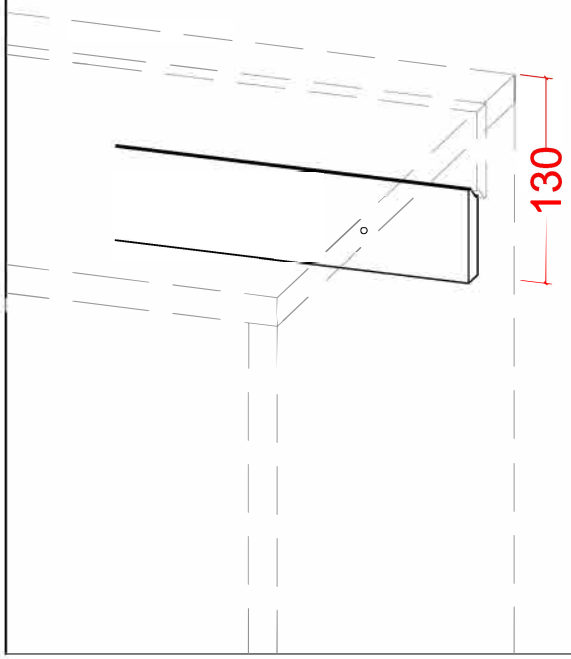

2

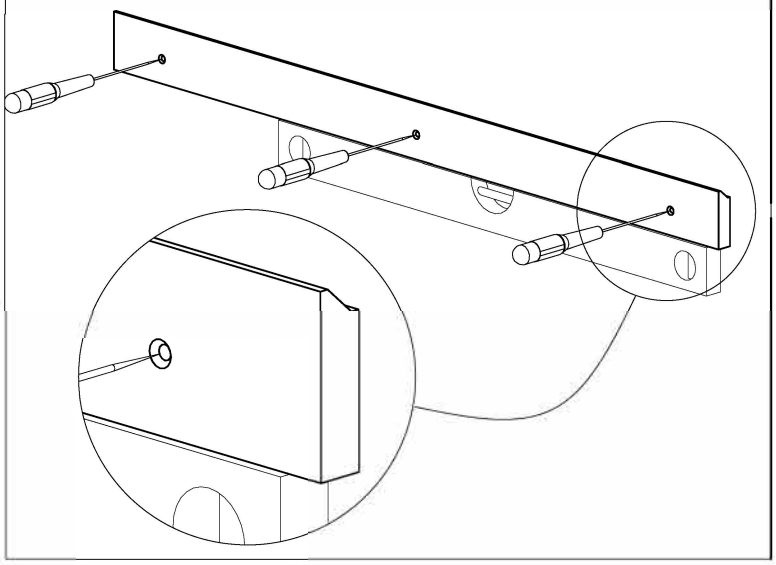

3

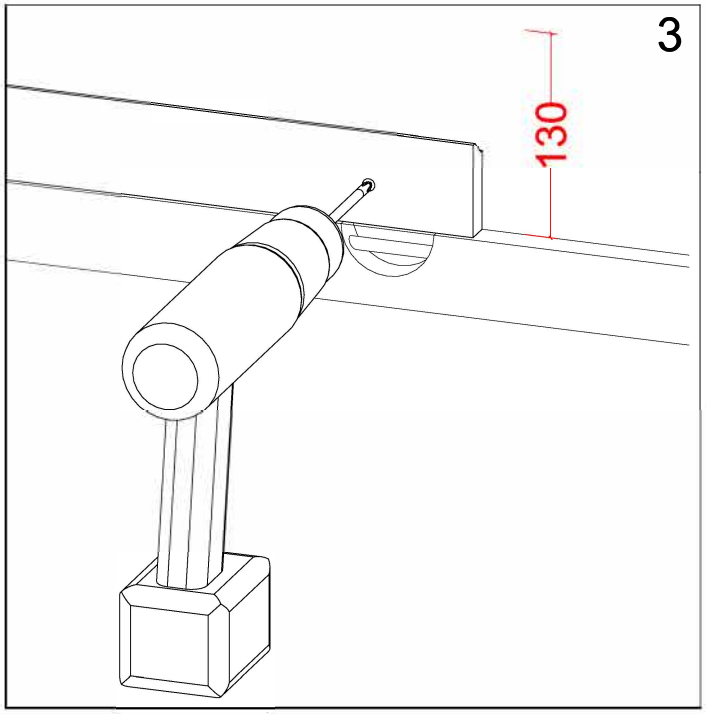
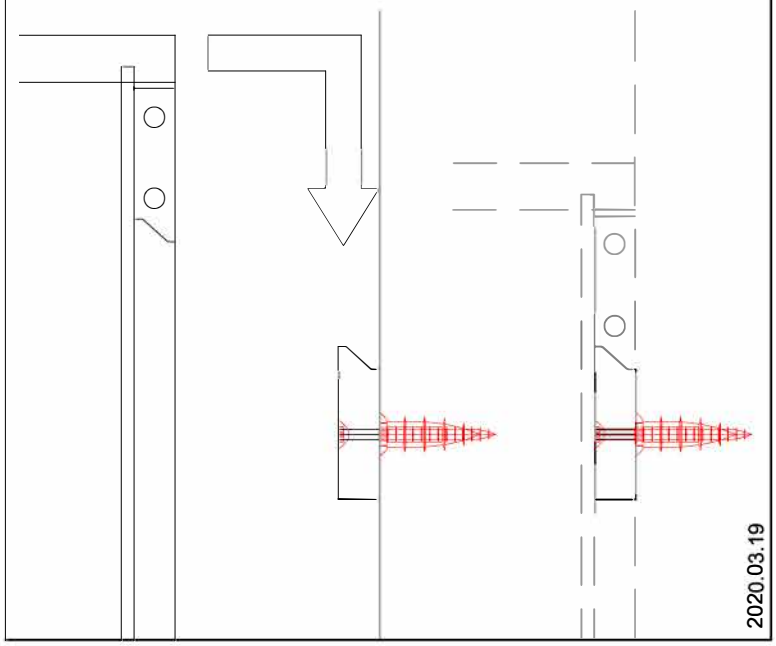
4